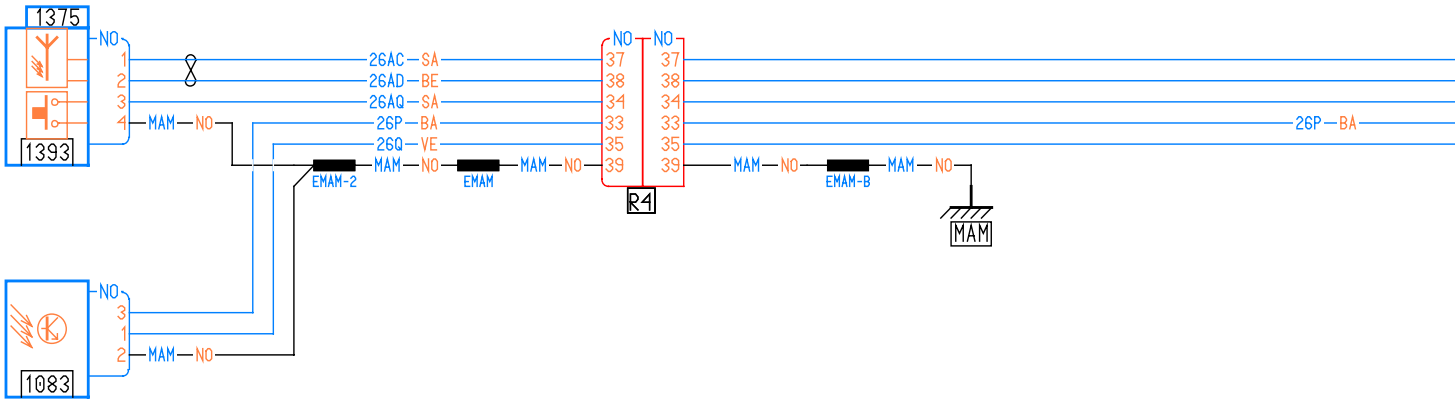
1375
1393
NO
1
2
3
4
MAM — NO
26AC — SA
26AD — BE
26AQ — SA
26P — BA
26Q — VE
MAM — NO
EMAM-2
EMAM
MAM — NO
NO
37
38
34
33
35
39
R4
MAM — NO
EMAM-B
MAM — NO
MAM
26P — BA
1083
NO
3
1
2
MAM — NO

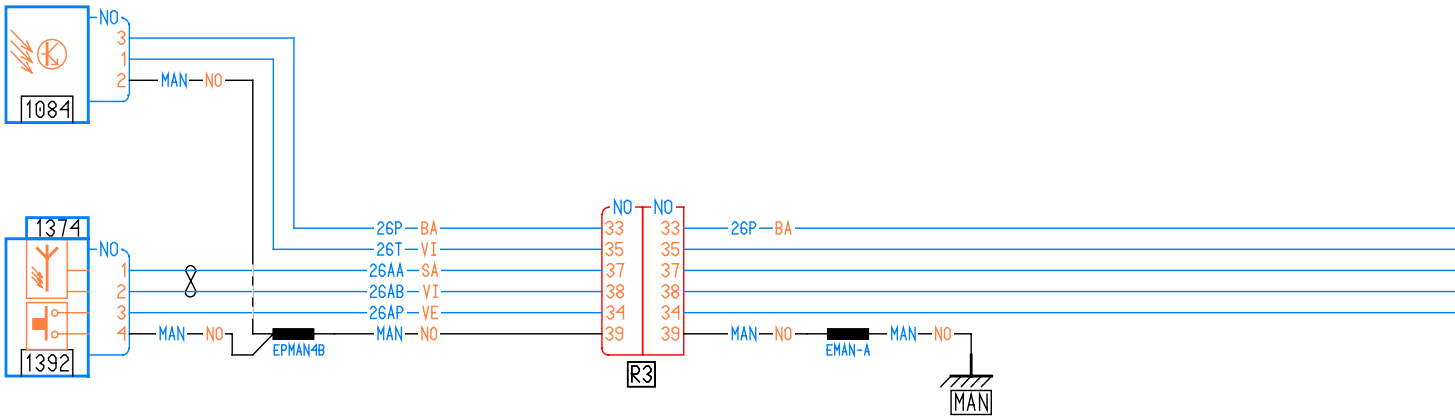
1084
NO
3
1
2
MAN — NO
1374
1392
NO
1
2
3
4
MAN — NO
EPMAN4B
26P — BA
26T — VI
26AA — SA
26AB — VI
26AP — VE
MAN — NO
NO
33
35
37
38
34
39
R3
26P — BA
MAN — NO
EMAN-A
MAN — NO
MAN

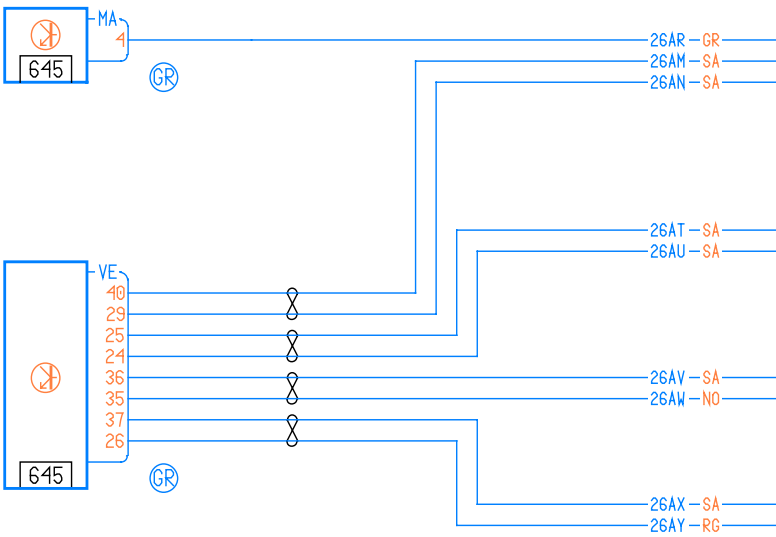
645
MA
4
GR
26AR — GR
26AM — SA
26AN — SA
26AT — SA
26AU — SA
VE
40
29
25
24
36
35
37
26
645
GR
26AV — SA
26AW — NO
26AX — SA
26AY — RG

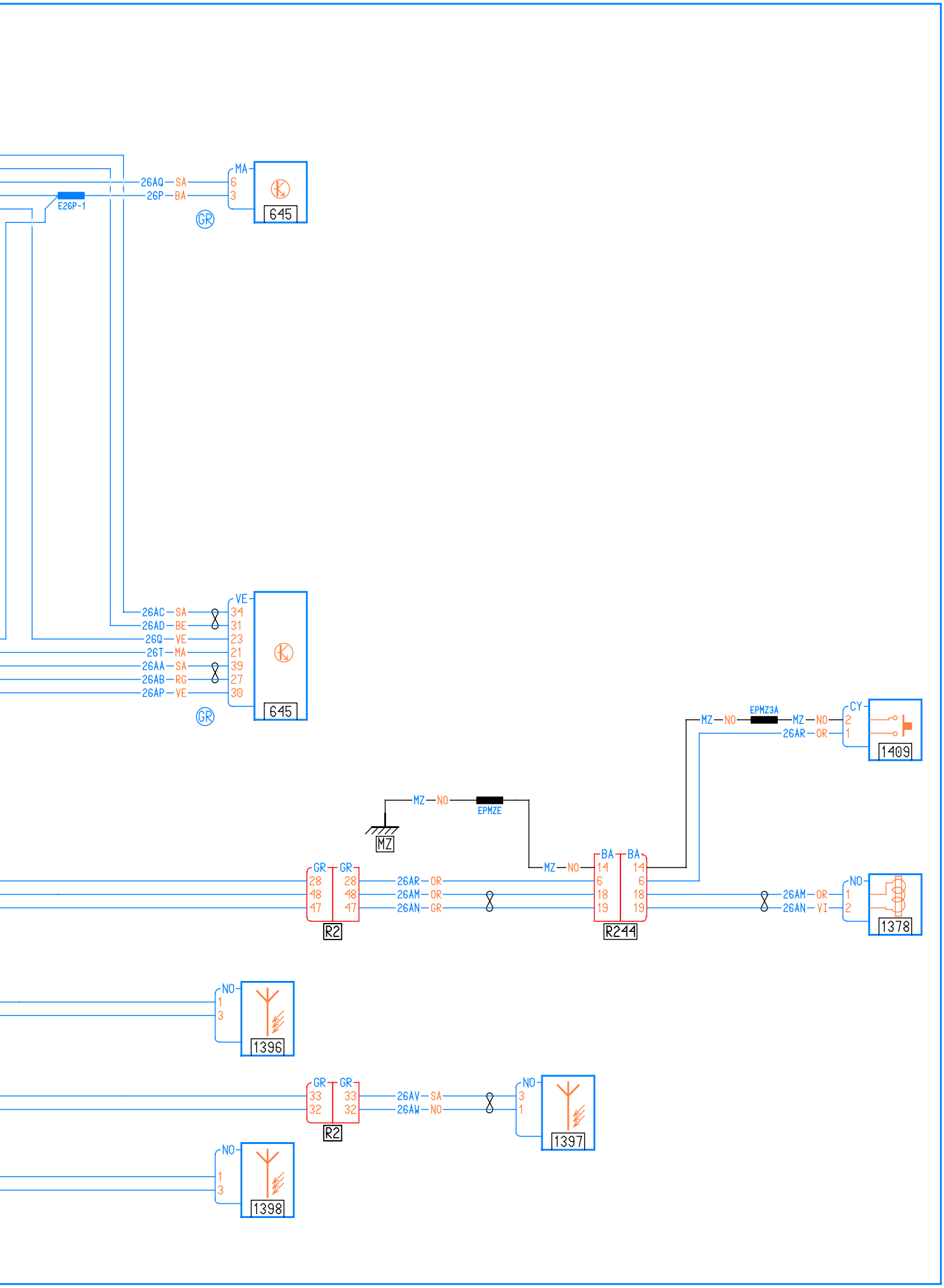
26AQ—SA
26P—BA
E26P-1
MA
6
3
645
GR
26AC—SA
26AD—BE
26Q—VE
26T—MA
26AA—SA
26AB—RG
26AP—VE
VE
34
31
23
21
39
27
30
645
GR
MZ—NO
EPMZ3A
MZ—NO
26AR—OR
CY
2
1
1409
MZ—NO
EPMZE
MZ
MZ—NO
GR
28
48
47
GR
28
48
47
26AR—OR
26AM—OR
26AN—GR
R2
BA
14
6
18
19
BA
14
6
18
19
R244
26AM—OR
26AN—VI
NO
1
2
1378
NO
1
3
1396
GR
33
32
GR
33
32
26AV—SA
26AW—NO
R2
NO
3
1
1397
NO
1
3
1398