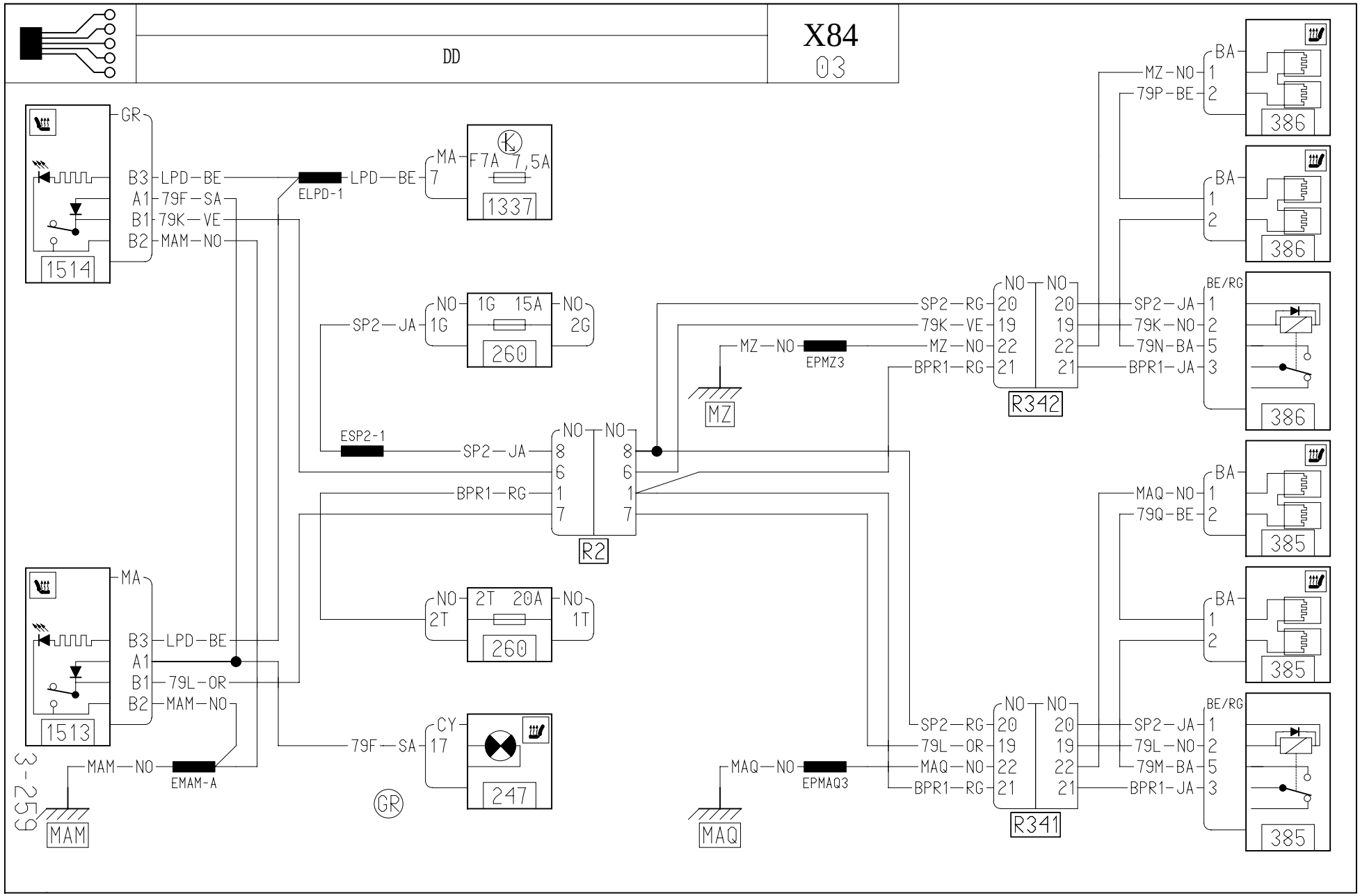
DD
X84
03
1514
GR
B3 LPD—BE
A1 79F—SA
B1 79K—VE
B2 MAM—NO
ELPD-1
LPD—BE
MA
7
F7A
7,5A
1337
SP2—JA
NO
1G
1G
15A
NO
2G
260
ESP2-1
SP2—JA
NO
8
6
1
7
NO
8
6
1
7
R2
BPR1—RG
1513
MA
B3 LPD—BE
A1
B1 79L—OR
B2 MAM—NO
MAM—NO
EMAM-A
MAM
79F—SA
CY
17
247
GR
NO
2T
2T
20A
NO
1T
260
MZ—NO
EPMZ3
MZ
MAQ—NO
EPMAQ3
MAQ
SP2—RG
79K—VE
MZ—NO
BPR1—RG
NO
20
19
22
21
NO
20
19
22
21
R342
SP2—RG
79L—OR
MAQ—NO
BPR1—RG
NO
20
19
22
21
NO
20
19
22
21
R341
MZ—NO
79P—BE
BA
1
2
386
BA
1
2
386
SP2—JA
79K—NO
79N—BA
BPR1—JA
BE/RG
1
2
5
3
386
MAQ—NO
79Q—BE
BA
1
2
385
BA
1
2
385
SP2—JA
79L—NO
79M—BA
BPR1—JA
BE/RG
1
2
5
3
385