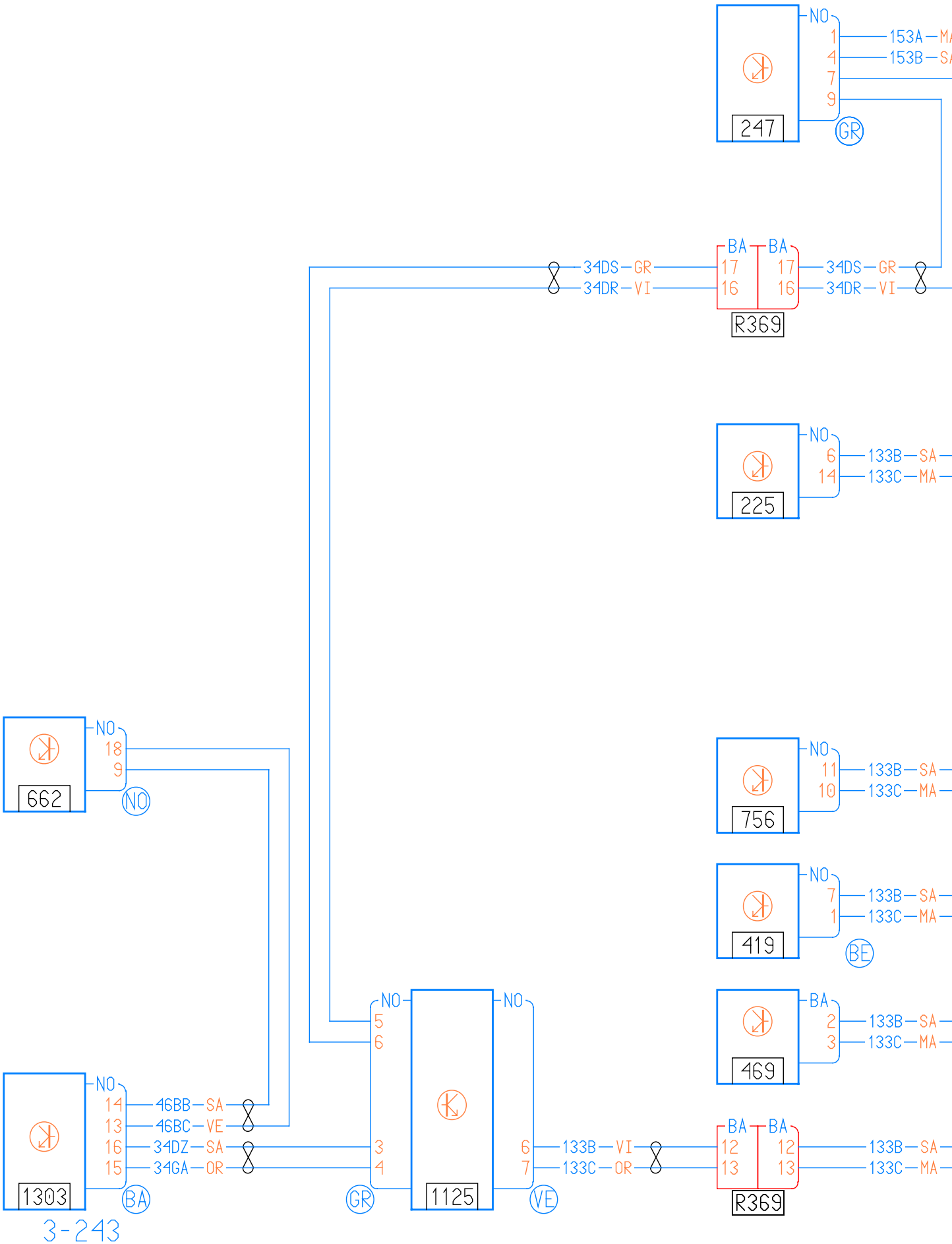
247
NO
1
4
7
9
GR
153A — MA
153B — SA
R369
BA
17
16
34DS — GR
34DR — VI
225
6
14
133B — SA
133C — MA
662
18
9
NO
756
11
10
419
7
1
BE
469
2
3
1303
14
13
16
15
46BB — SA
46BC — VE
34DZ — SA
34GA — OR
BA
5
6
3
4
1125
6
7
133B — VI
133C — OR
12
13
VE

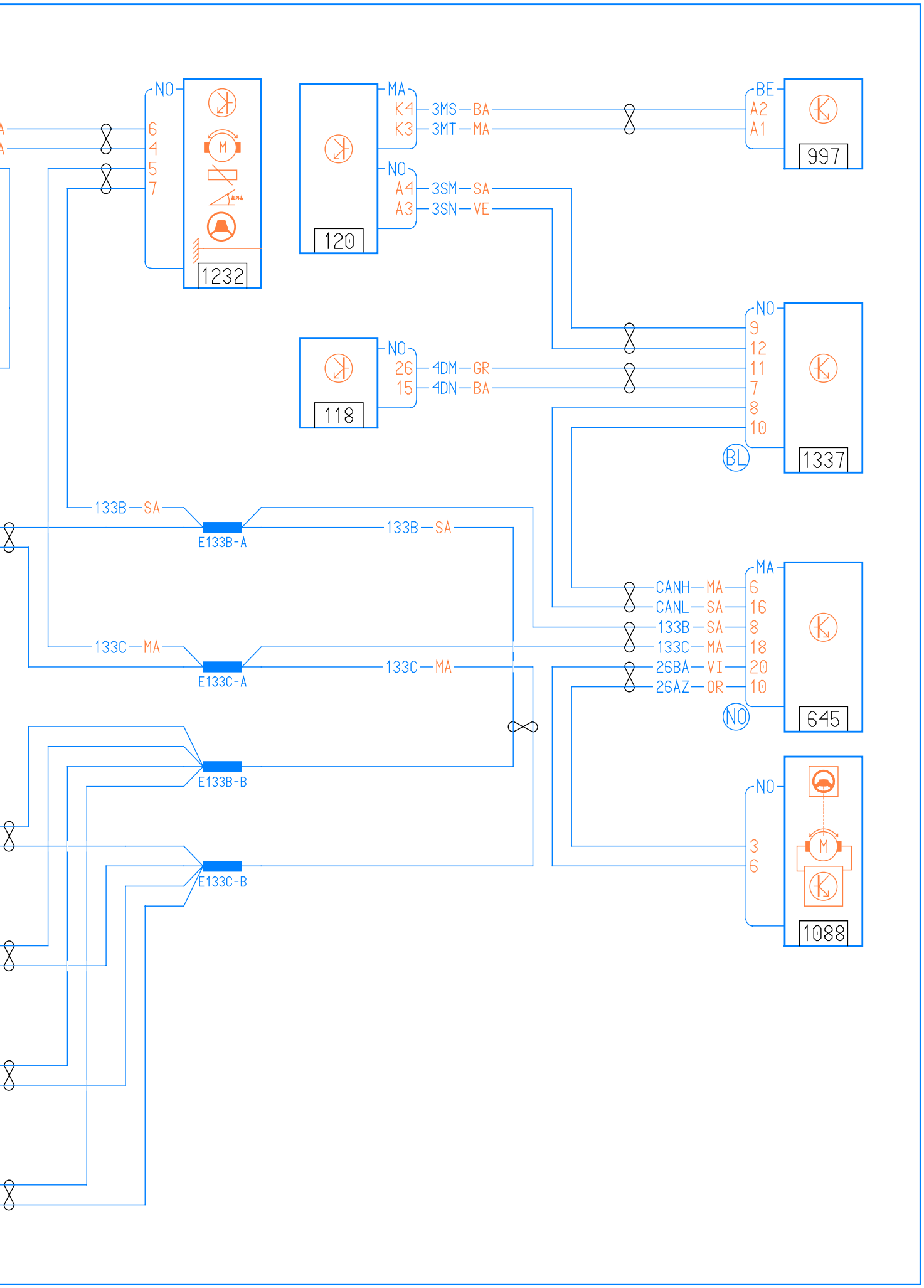
NO
6
4
5
7
1232
MA
K4
K3
3MS—BA
3MT—MA
NO
A4
A3
3SM—SA
3SN—VE
120
BE
A2
A1
997
NO
26
15
4DM—GR
4DN—BA
118
NO
9
12
11
7
8
10
BL
1337
133B—SA
E133B-A
133B—SA
133C—MA
E133C-A
133C—MA
CANH—MA
CANL—SA
133B—SA
133C—MA
26BA—VI
26AZ—OR
MA
6
16
8
18
20
10
NO
645
E133B-B
E133C-B
NO
3
6
1088