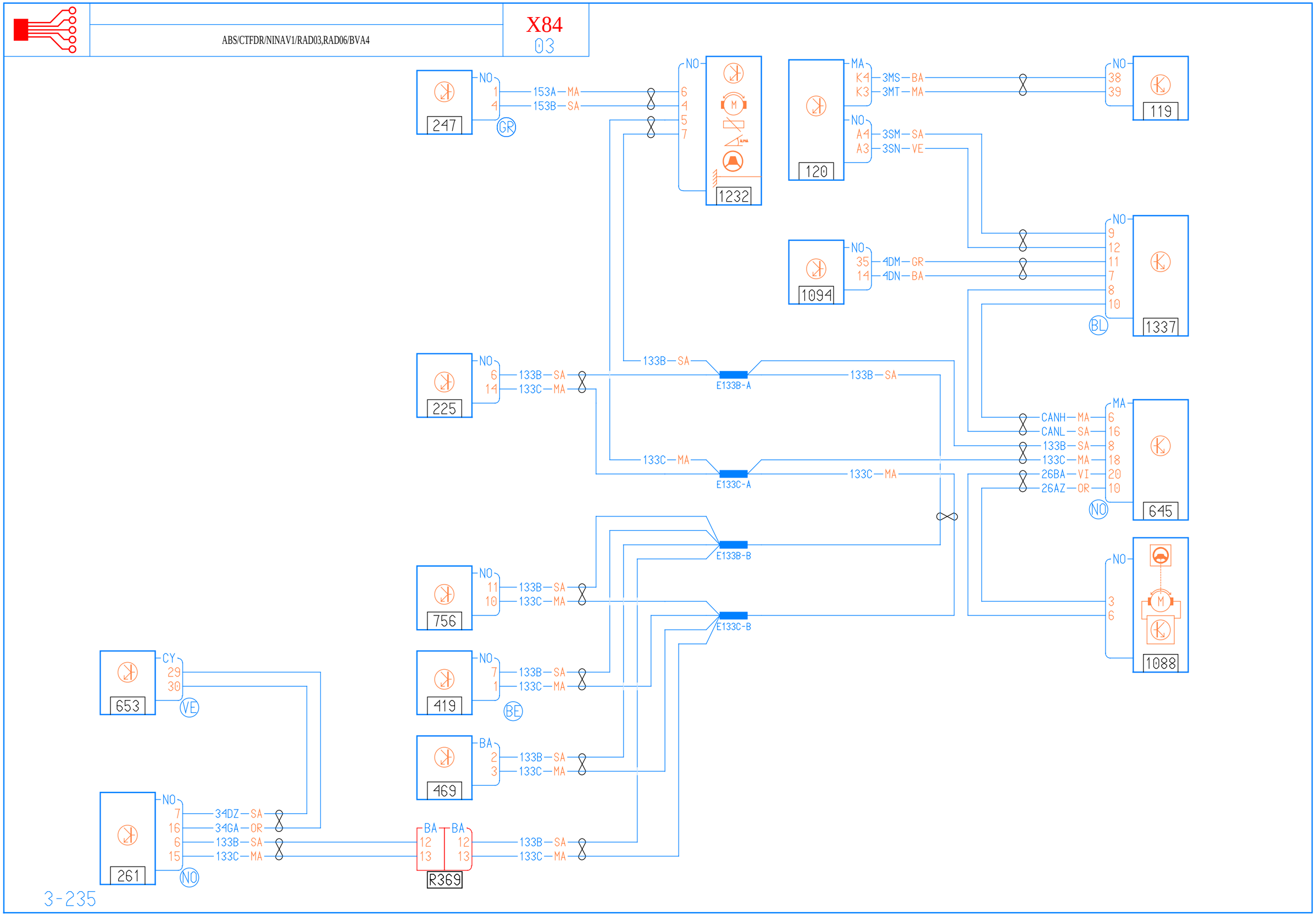
247
NO
1
4
GR
153A — MA
153B — SA
1232
NO
6
4
5
7
120
MA
K4
K3
3MS — BA
3MT — MA
NO
A4
A3
3SM — SA
3SN — VE
119
NO
38
39
1094
NO
35
14
4DM — GR
4DN — BA
1337
NO
9
12
11
7
8
10
BL
225
NO
6
14
133B — SA
133C — MA
133B — SA
E133B-A
133B — SA
133C — MA
E133C-A
133C — MA
645
MA
6
16
8
18
20
10
NO
CANH — MA
CANL — SA
133B — SA
133C — MA
26BA — VI
26AZ — OR
E133B-B
E133C-B
1088
NO
3
6
756
NO
11
10
133B — SA
133C — MA
419
NO
7
1
133B — SA
133C — MA
BE
469
BA
2
3
133B — SA
133C — MA
653
CY
29
30
VE
261
NO
7
16
6
15
34DZ — SA
34GA — OR
133B — SA
133C — MA
NO
R369
BA
12
13
BA
12
13
133B — SA
133C — MA