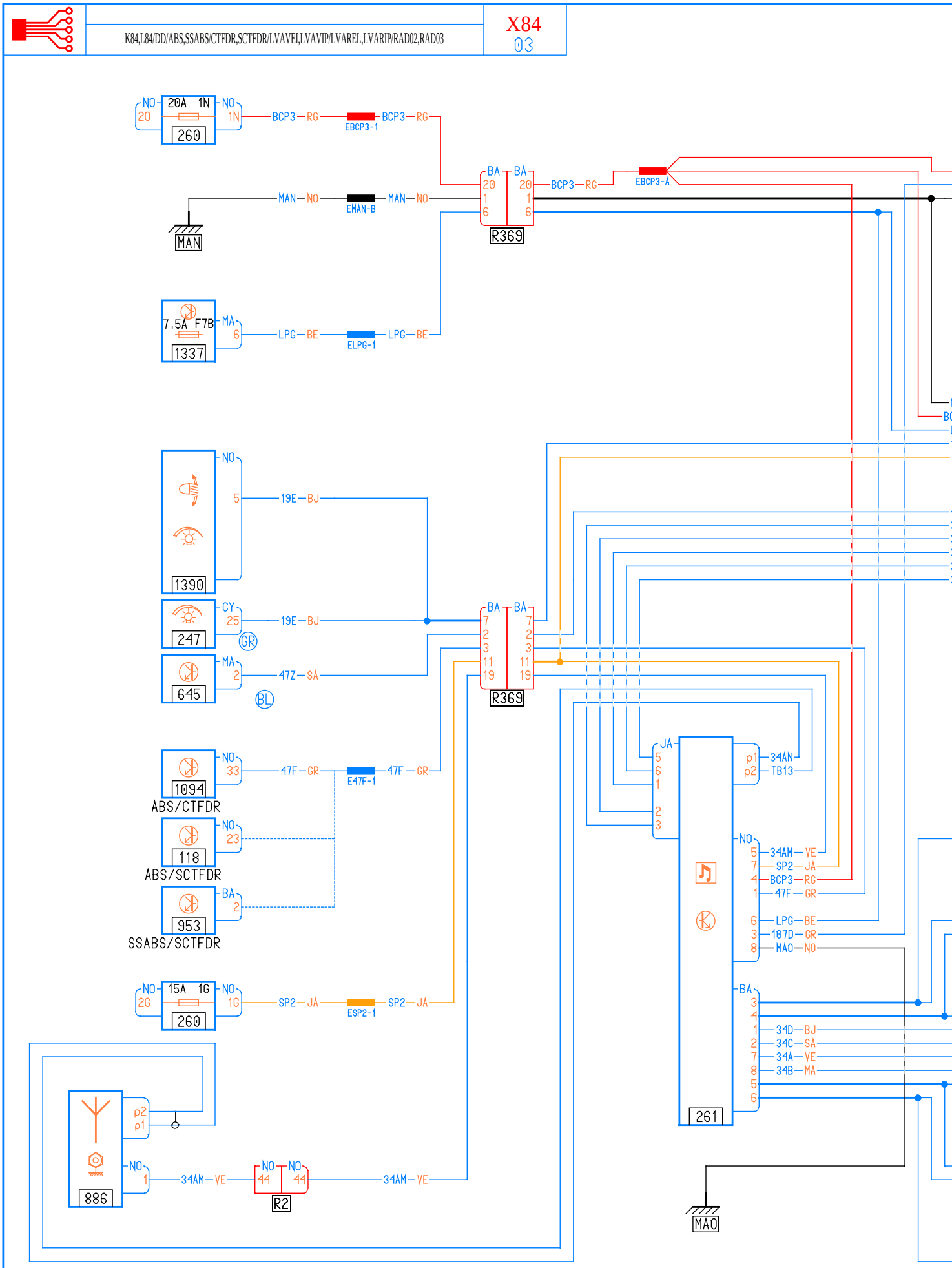
NO 20 20A 1N NO 1N
260
BCP3 — RG
EBCP3-1
BCP3 — RG
MAN — NO
EMAN-B
MAN — NO
MAN
BA 20 1 6
BA 20 1 6
R369
BCP3 — RG
EBCP3-A
7.5A F7B
MA 6
1337
LPG — BE
ELPG-1
LPG — BE
NO 5
1390
19E — BJ
CY 25
247
GR
19E — BJ
MA 2
645
BL
47Z — SA
BA 7 2 3 11 19
BA 7 2 3 11 19
R369
NO 33
1094
ABS/CTFDR
47F — GR
E47F-1
47F — GR
NO 23
118
ABS/SCTFDR
BA 2
953
SSABS/SCTFDR
NO 2G 15A 1G NO 1G
260
SP2 — JA
ESP2-1
SP2 — JA
p2 p1
NO 1
886
34AM — VE
NO 44 NO 44
R2
34AM — VE
JA 5 6 1 2 3
p1 34AN
p2 TB13
NO 5 34AM — VE
7 SP2 — JA
4 BCP3 — RG
1 47F — GR
6 LPG — BE
3 107D — GR
8 MAO — NO
BA 3 4 1 2 7 8 5 6
34D — BJ
34C — SA
34A — VE
34B — MA
261
MAO

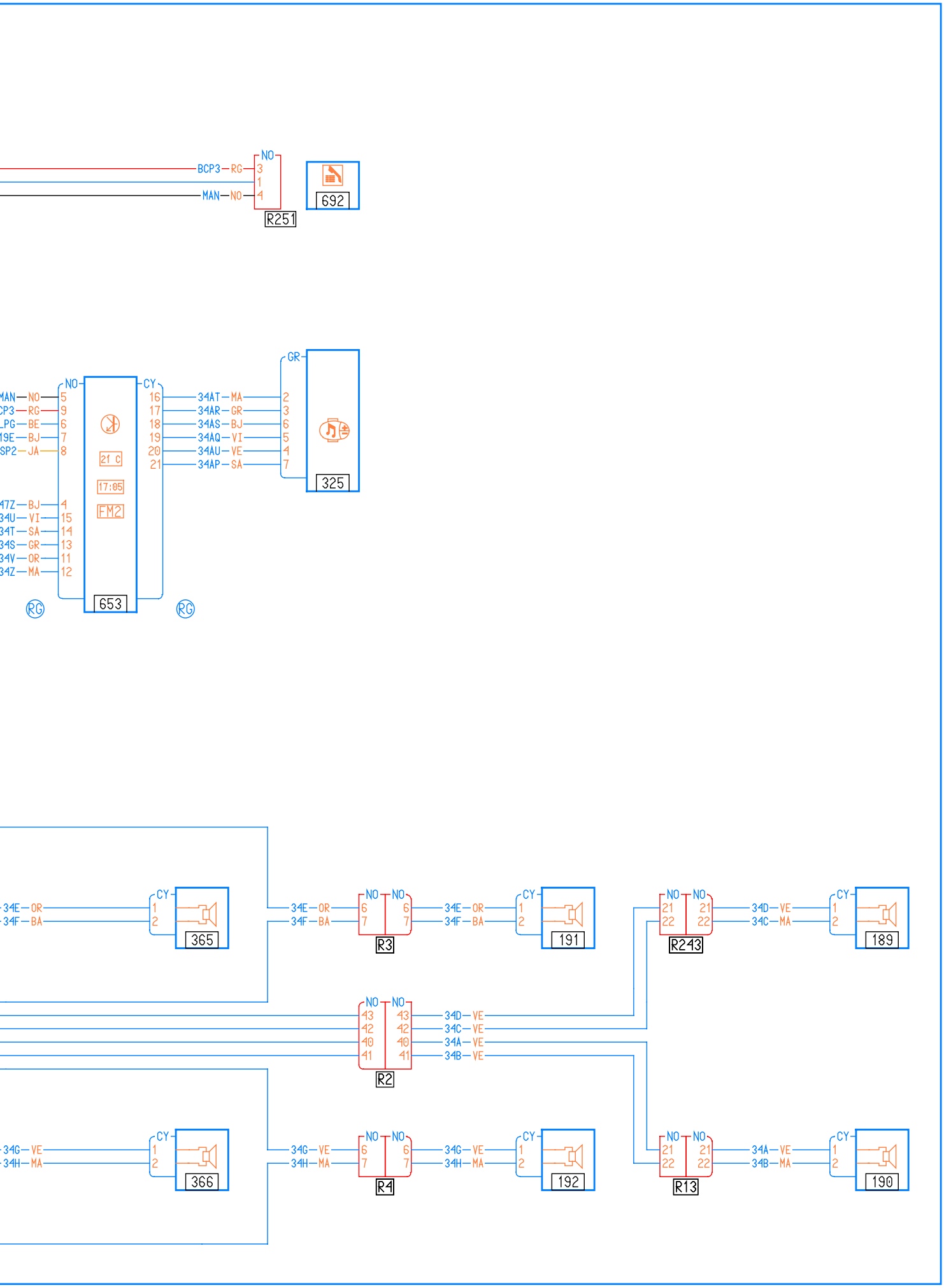
BCP3 — RG
MAN — NO
NO
3
1
4
R251
692
MAN — NO
CP3 — RG
LPG — BE
19E — BJ
SP2 — JA
47Z — BJ
34U — VI
34T — SA
34S — GR
34V — OR
34Z — MA
NO
5
9
6
7
8
4
15
14
13
11
12
21 C
17:05
FM2
653
CY
16
17
18
19
20
21
34AT — MA
34AR — GR
34AS — BJ
34AQ — VI
34AU — VE
34AP — SA
GR
2
3
6
5
4
7
325
RG
RG
34E — OR
34F — BA
CY
1
2
365
34E — OR
34F — BA
NO
6
7
R3
NO
6
7
34E — OR
34F — BA
CY
1
2
191
NO
21
22
R243
NO
21
22
34D — VE
34C — MA
CY
1
2
189
NO
43
42
40
41
R2
NO
43
42
40
41
34D — VE
34C — VE
34A — VE
34B — VE
34G — VE
34H — MA
CY
1
2
366
34G — VE
34H — MA
NO
6
7
R4
NO
6
7
34G — VE
34H — MA
CY
1
2
192
NO
21
22
R13
NO
21
22
34A — VE
34B — MA
CY
1
2
190