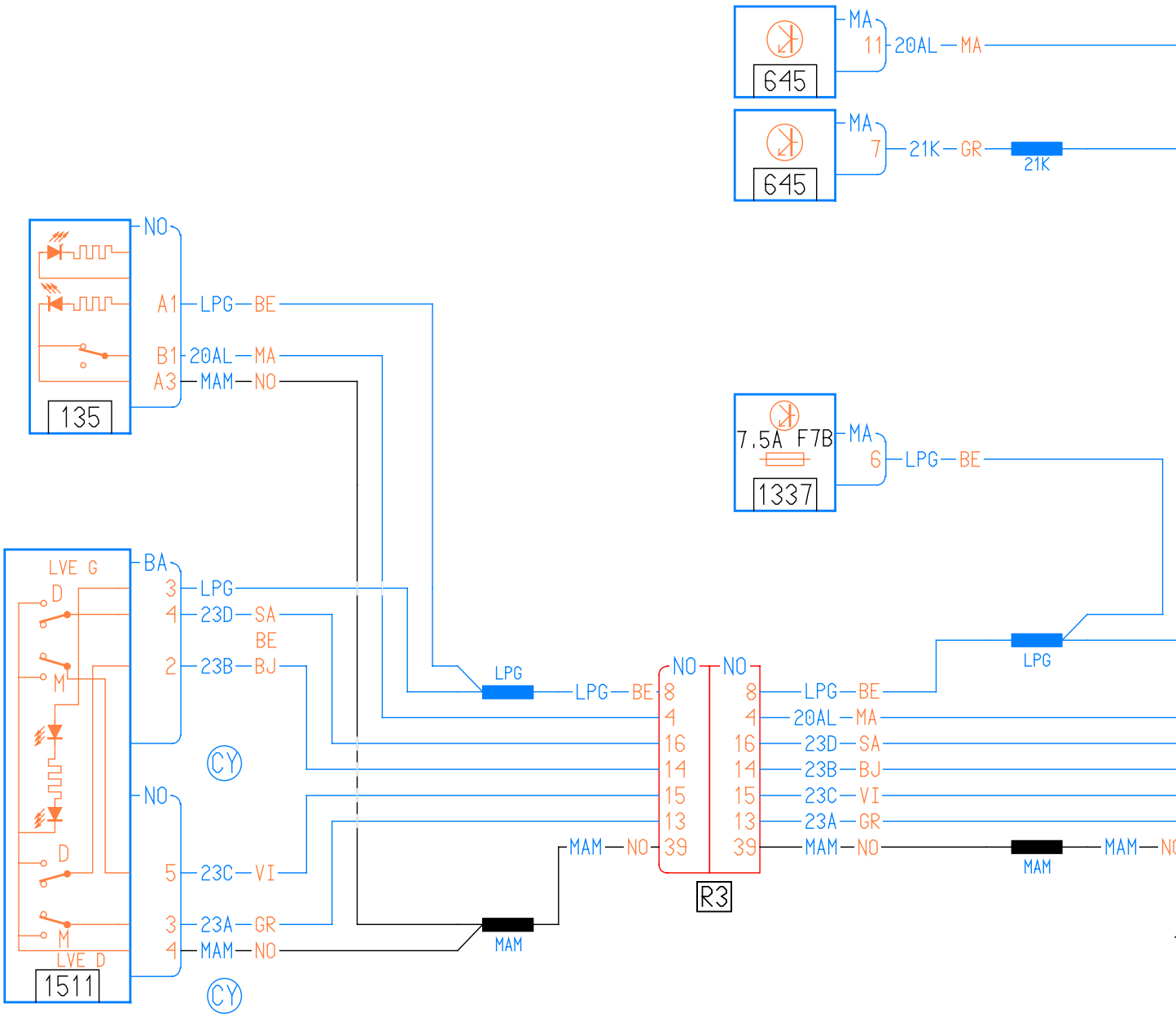
645
MA
11
20AL — MA
645
MA
7
21K — GR
21K
135
NO
A1
LPG — BE
B1
20AL — MA
A3
MAM — NO
7.5A F7B
1337
MA
6
LPG — BE
LVE G
D
M
D
M
LVE D
1511
BA
3
LPG
4
23D — SA
BE
2
23B — BJ
CY
NO
5
23C — VI
3
23A — GR
4
MAM — NO
CY
LPG
LPG
LPG — BE
MAM — NO
MAM
NO
NO
8
4
16
14
15
13
39
8
4
16
14
15
13
39
LPG — BE
20AL — MA
23D — SA
23B — BJ
23C — VI
23A — GR
MAM — NO
R3
LPG
MAM
MAM — NO

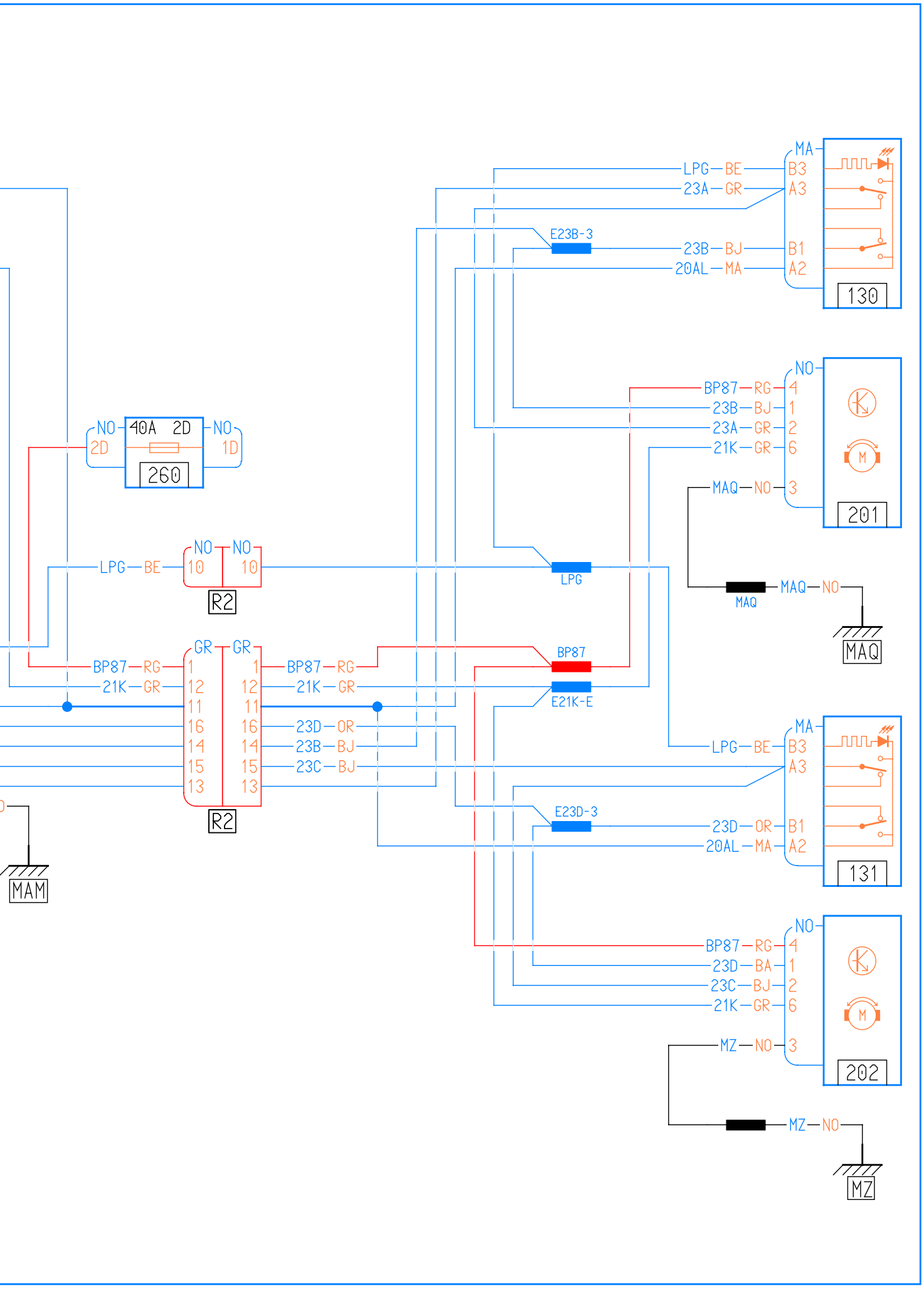
NO
40A 2D
NO
2D
1D
260
LPG — BE
NO
NO
10
10
R2
BP87 — RG
21K — GR
GR
GR
1
12
11
16
14
15
13
1
12
11
16
14
15
13
BP87 — RG
21K — GR
23D — OR
23B — BJ
23C — BJ
R2
MAM
LPG — BE
23A — GR
MA
B3
A3
B1
A2
130
E23B-3
23B — BJ
20AL — MA
BP87 — RG
23B — BJ
23A — GR
21K — GR
MAQ — NO
NO
4
1
2
6
3
201
LPG
MAQ
MAQ — NO
MAQ
BP87
E21K-E
LPG — BE
MA
B3
A3
B1
A2
131
E23D-3
23D — OR
20AL — MA
BP87 — RG
23D — BA
23C — BJ
21K — GR
MZ — NO
NO
4
1
2
6
3
202
MZ — NO
MZ