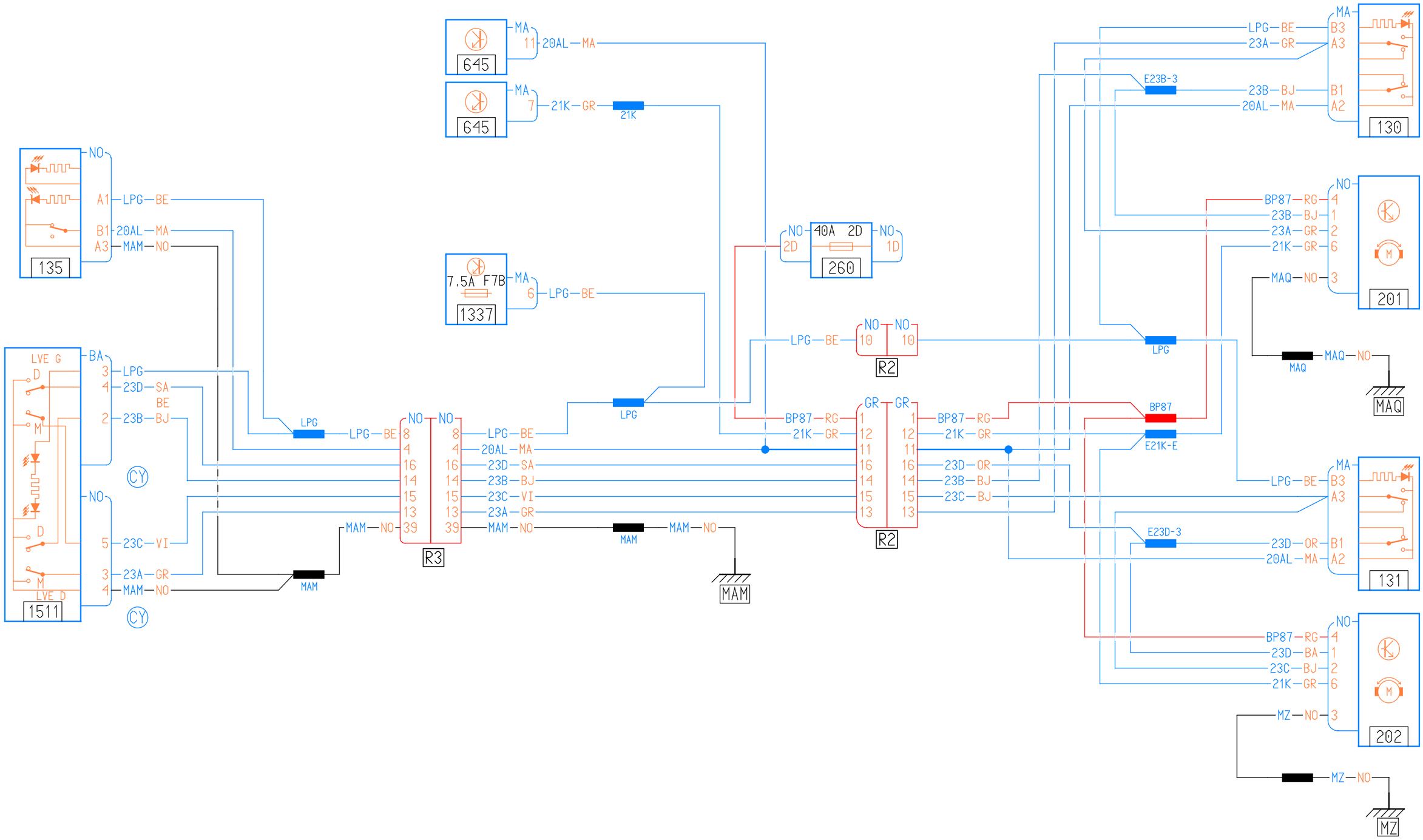
645
MA
11
20AL—MA
645
MA
7
21K—GR
21K
135
NO
A1
LPG—BE
B1
20AL—MA
A3
MAM—NO
7.5A F7B
1337
MA
6
LPG—BE
NO
2D
40A 2D
260
NO
1D
LPG—BE
NO
10
NO
10
R2
LVE G
D
M
D
M
LVE D
1511
BA
3
LPG
4
23D—SA
BE
2
23B—BJ
CY
NO
5
23C—VI
3
23A—GR
4
MAM—NO
CY
LPG
LPG—BE
NO
8
4
16
14
15
13
39
NO
8
4
16
14
15
13
39
LPG—BE
20AL—MA
23D—SA
23B—BJ
23C—VI
23A—GR
MAM—NO
R3
MAM
MAM—NO
MAM
LPG
BP87—RG
21K—GR
GR
1
12
11
GR
1
12
11
BP87—RG
21K—GR
16
14
15
13
16
14
15
13
23D—OR
23B—BJ
23C—BJ
R2
E23B-3
E23D-3
LPG—BE
23A—GR
23B—BJ
20AL—MA
23D—OR
20AL—MA
MA
B3
A3
B1
A2
130
131
BP87
E21K-E
BP87—RG
23B—BJ
23A—GR
21K—GR
MAQ—NO
NO
4
1
2
6
3
201
MAQ
MAQ—NO
MAQ
BP87—RG
23D—BA
23C—BJ
21K—GR
MZ—NO
202
MZ—NO
MZ