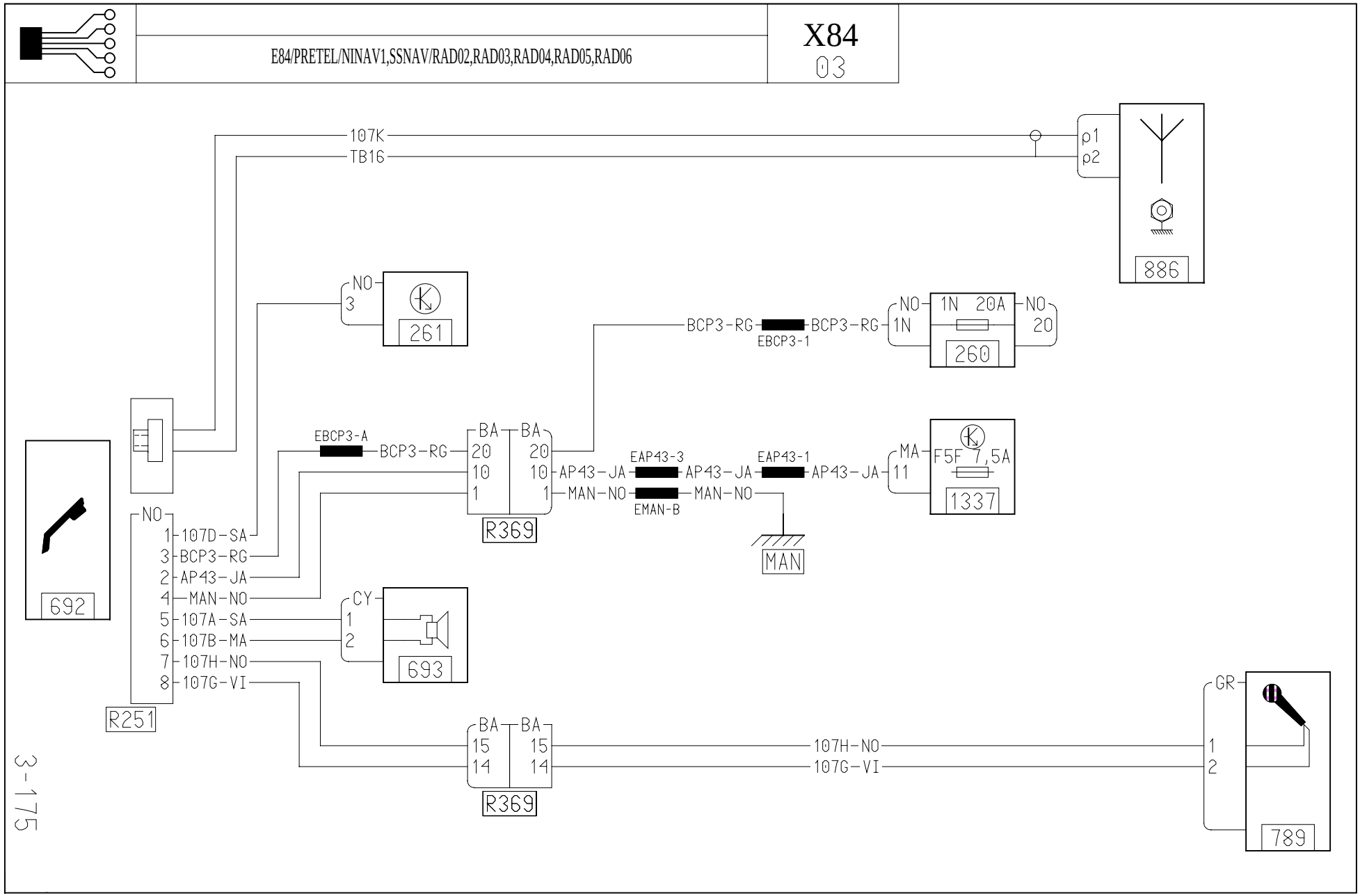
E84/PRETEL/NINAV1,SSNAV/RAD02,RAD03,RAD04,RAD05,RAD06
X84
03
107K
TB16
p1
p2
886
NO
3
261
BCP3-RG
EBCP3-1
BCP3-RG
NO
1N
1N 20A
260
NO
20
EBCP3-A
BCP3-RG
BA
20
10
1
BA
20
10
1
AP43-JA
EAP43-3
AP43-JA
EAP43-1
AP43-JA
MAN-NO
EMAN-B
MAN-NO
MAN
MA
11
F5F 7,5A
1337
R369
692
NO
1 107D-SA
3 BCP3-RG
2 AP43-JA
4 MAN-NO
5 107A-SA
6 107B-MA
7 107H-NO
8 107G-VI
R251
CY
1
2
693
BA
15
14
BA
15
14
R369
107H-NO
107G-VI
GR
1
2
789