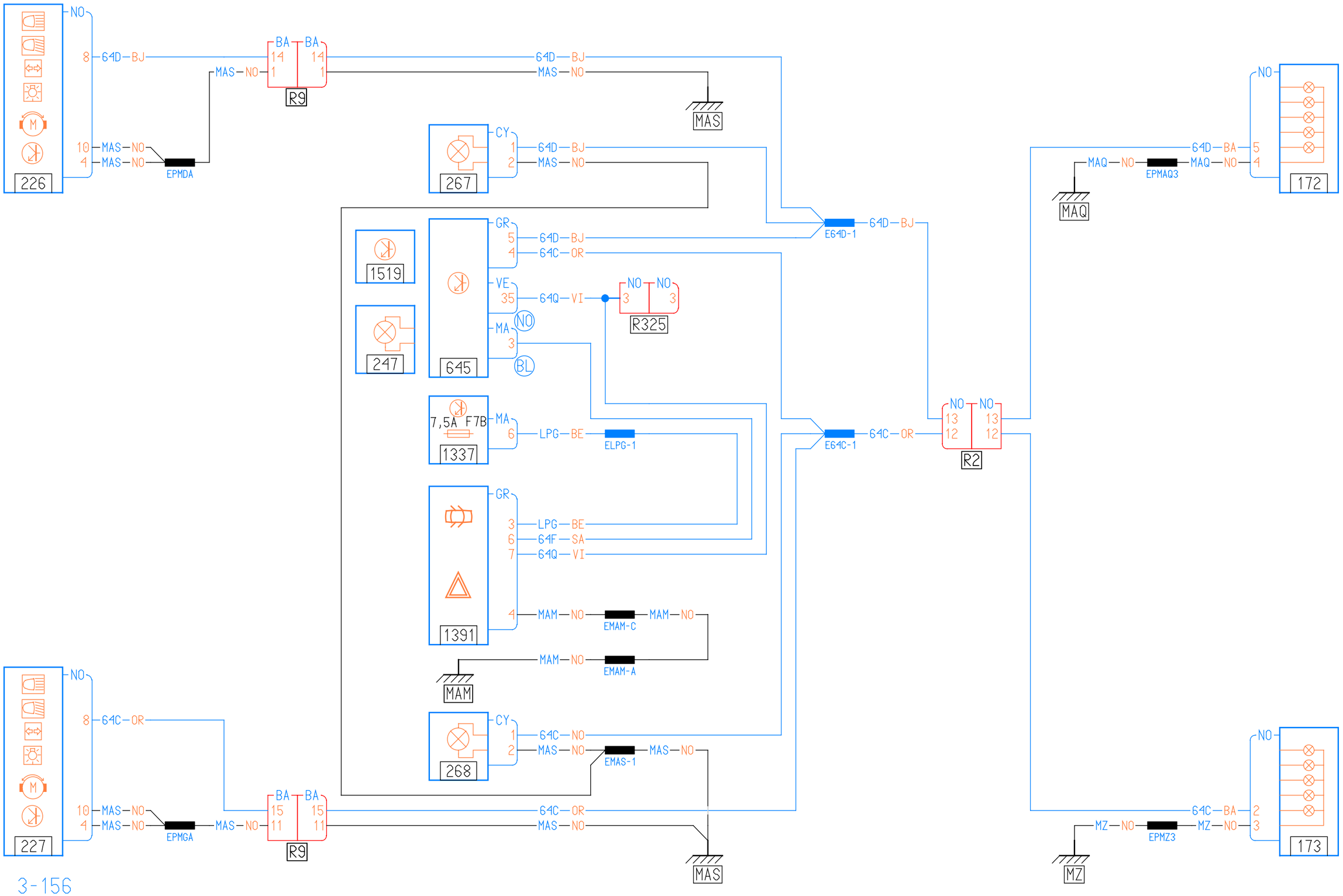
226
NO
8 64D BJ
10 MAS NO
4 MAS NO
EPMDA
MAS NO
BA 14 1
BA 14 1
R9
64D BJ
MAS NO
MAS
267
CY
1 64D BJ
2 MAS NO
1519
247
645
GR
5 64D BJ
4 64C OR
VE
35 64Q VI
MA
3
NO
BL
NO 3
NO 3
R325
7,5A F7B
1337
MA
6 LPG BE
ELPG-1
1391
GR
3 LPG BE
6 64F SA
7 64Q VI
4 MAM NO
EMAM-C
MAM NO
MAM NO
EMAM-A
MAM
268
CY
1 64C NO
2 MAS NO
EMAS-1
MAS NO
E64D-1
64D BJ
E64C-1
64C OR
NO 13 12
NO 13 12
R2
MAQ NO
EPMAQ3
64D BA
MAQ NO
5
4
MAQ
172
227
NO
8 64C OR
10 MAS NO
4 MAS NO
EPMGA
MAS NO
BA 15 11
BA 15 11
R9
64C OR
MAS NO
MAS
MZ NO
EPMZ3
64C BA
MZ NO
2
3
MZ
173