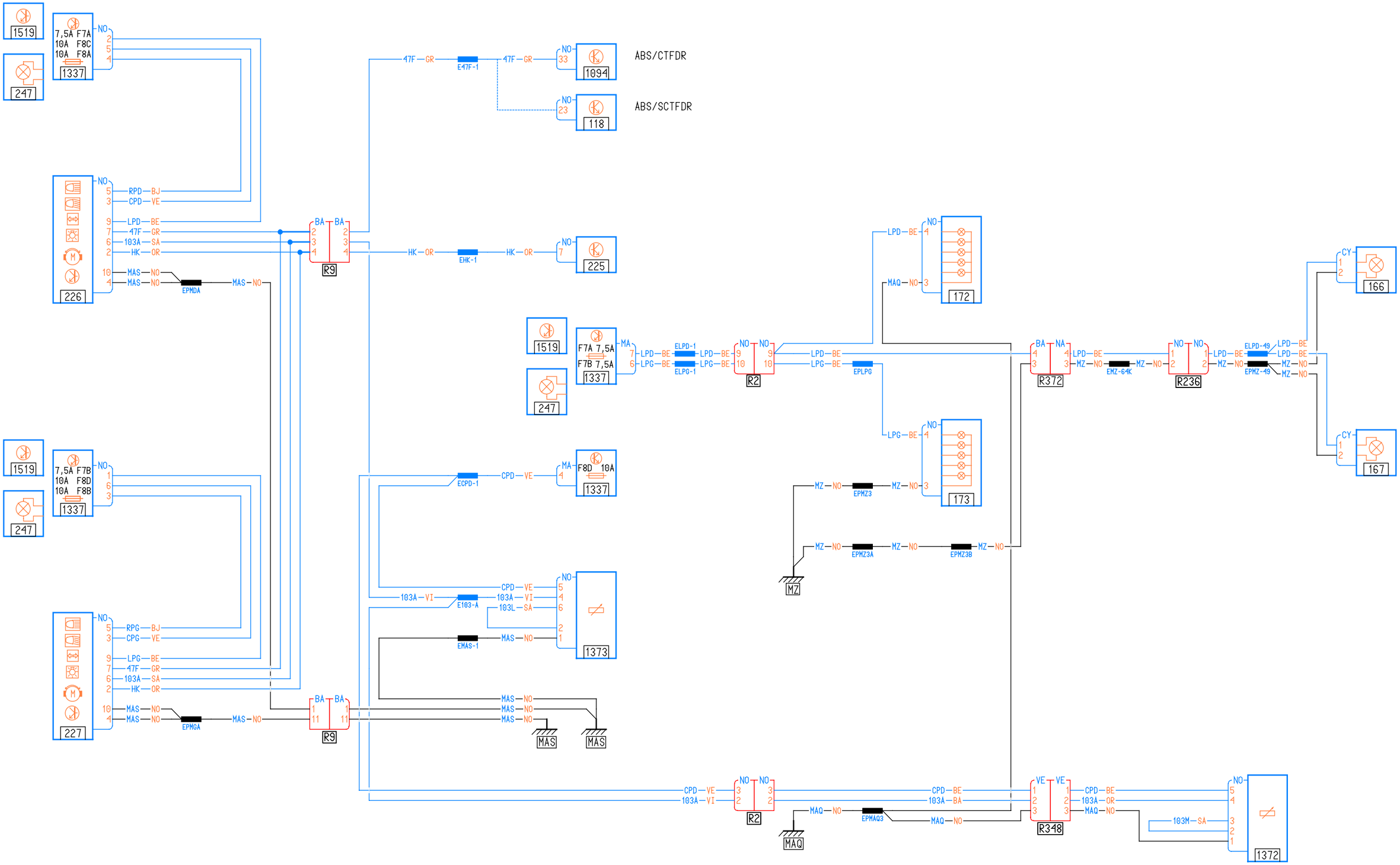
1519
247
7,5A F7A
10A F8C
10A F8A
1337
NO
2
5
4
47F — GR
E47F-1
47F — GR
NO
33
1094
ABS/CTFDR
NO
23
118
ABS/SCTFDR
226
NO
5
RPD — BJ
3
CPD — VE
9
LPD — BE
7
47F — GR
6
103A — SA
2
HK — OR
10
MAS — NO
4
MAS — NO
EPMDA
MAS — NO
BA
BA
2
3
4
R9
HK — OR
EHK-1
HK — OR
NO
7
225
1519
247
F7A 7,5A
F7B 7,5A
1337
MA
7
LPD — BE
6
LPG — BE
ELPD-1
LPD — BE
ELPG-1
LPG — BE
NO
NO
9
10
R2
LPD — BE
LPG — BE
EPLPG
LPD — BE
NO
4
MAQ — NO
3
172
LPG — BE
NO
4
3
173
BA
NA
4
3
R372
LPD — BE
MZ — NO
EMZ-64K
MZ — NO
NO
NO
1
2
R236
LPD — BE
MZ — NO
ELPD-49
EPMZ-49
LPD — BE
LPD — BE
MZ — NO
MZ — NO
CY
1
2
166
CY
1
2
167
1519
247
7,5A F7B
10A F8D
10A F8B
1337
NO
1
6
3
ECPD-1
CPD — VE
MA
4
F8D 10A
1337
MZ — NO
EPMZ3
MZ — NO
MZ — NO
EPMZ3A
MZ — NO
EPMZ3B
MZ — NO
MZ
227
NO
5
RPG — BJ
3
CPG — VE
9
LPG — BE
7
47F — GR
6
103A — SA
2
HK — OR
10
MAS — NO
4
MAS — NO
EPMGA
MAS — NO
BA
BA
1
11
R9
103A — VI
E103-A
CPD — VE
103A — VI
103L — SA
NO
5
4
6
2
1
1373
EMAS-1
MAS — NO
MAS — NO
MAS — NO
MAS — NO
MAS
MAS
CPD — VE
103A — VI
NO
NO
3
2
R2
CPD — BE
103A — BA
MAQ — NO
EPMAQ3
MAQ — NO
MAQ
VE
VE
1
2
3
R348
CPD — BE
103A — OR
MAQ — NO
103M — SA
NO
5
4
3
2
1
1372