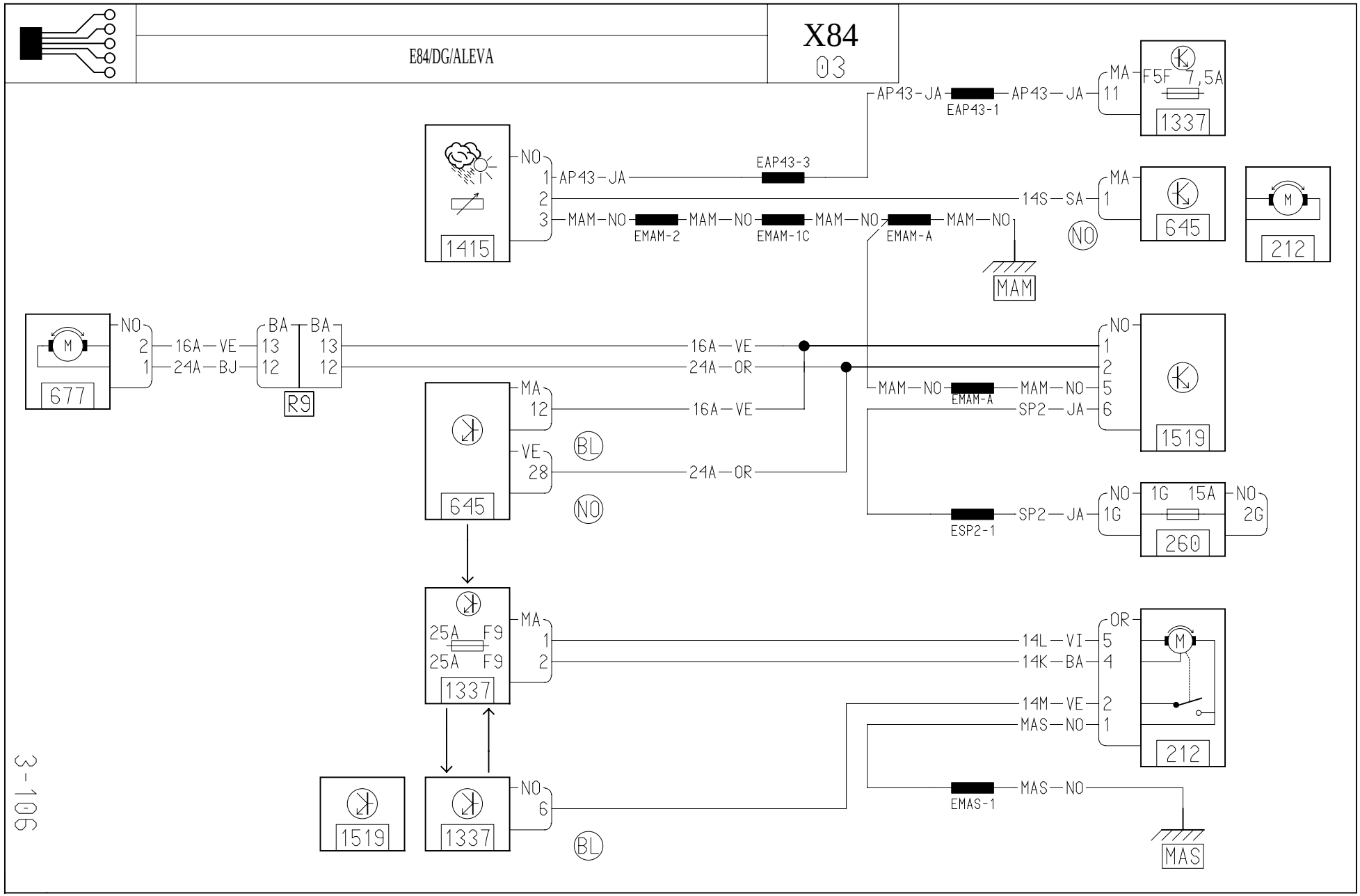
E84/DG/ALEVA
X84
03
AP43-JA
EAP43-1
AP43-JA
MA
11
F5F
7,5A
1337
NO
1
2
3
AP43-JA
EAP43-3
14S-SA
MA
1
645
212
MAM-NO
EMAM-2
MAM-NO
EMAM-1C
MAM-NO
EMAM-A
MAM-NO
NO
MAM
1415
677
NO
2
1
16A-VE
24A-BJ
BA
13
12
BA
13
12
R9
16A-VE
24A-OR
NO
1
2
5
6
1519
MAM-NO
EMAM-A
MAM-NO
SP2-JA
MA
12
16A-VE
VE
28
24A-OR
BL
NO
645
ESP2-1
SP2-JA
NO
1G
1G
15A
NO
2G
260
25A
F9
25A
F9
MA
1
2
1337
14L-VI
14K-BA
OR
5
4
14M-VE
MAS-NO
2
1
212
1519
1337
NO
6
BL
EMAS-1
MAS-NO
MAS