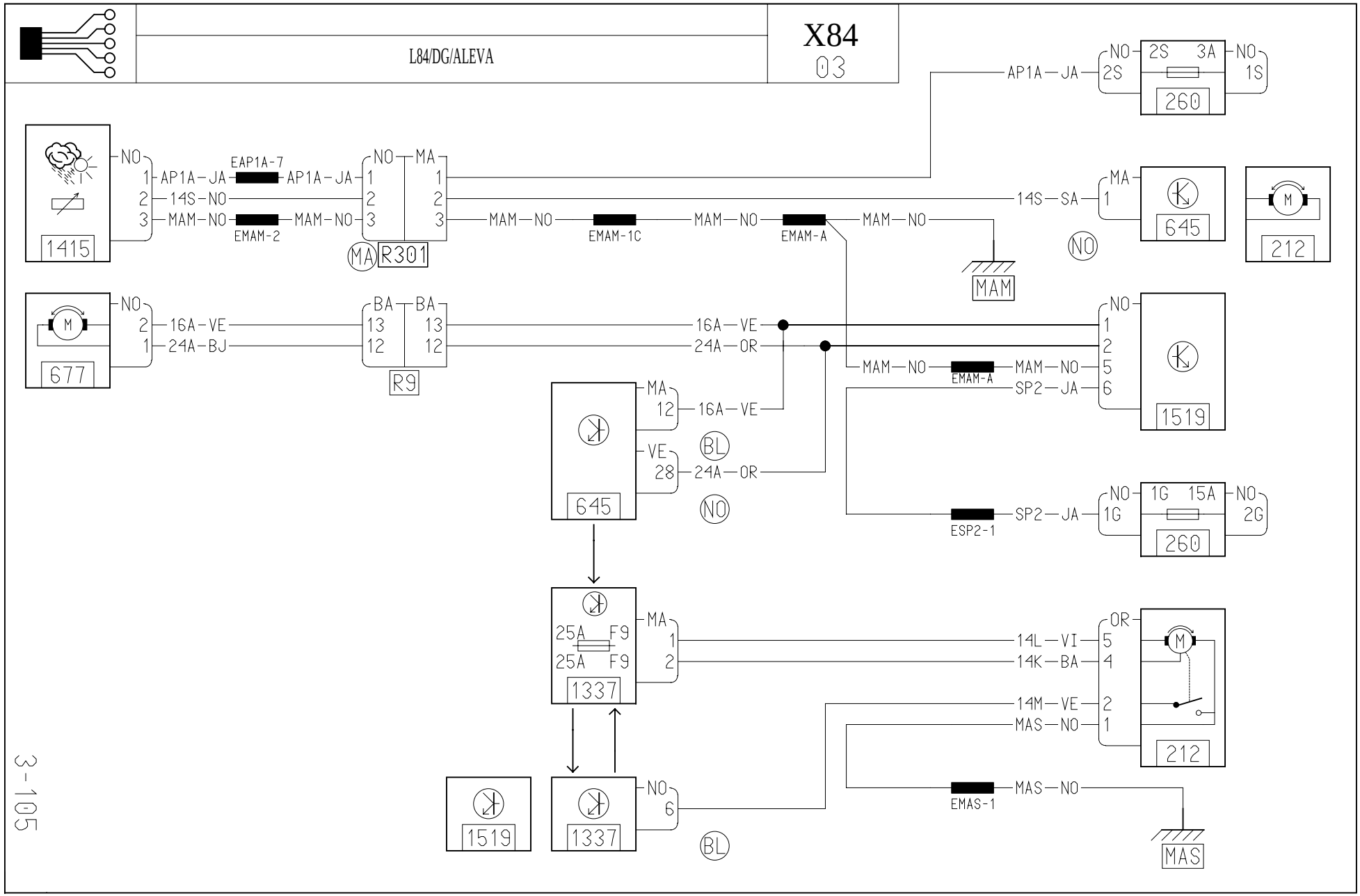
L84/DG/ALEVA
X84
03
1415
NO
1 AP1A-JA
2 14S-NO
3 MAM-NO
EAP1A-7
AP1A-JA
EMAM-2
MAM-NO
NO
MA
R301
MAM-NO
EMAM-1C
MAM-NO
EMAM-A
MAM-NO
MAM
AP1A-JA
NO
2S
2S 3A
260
NO
1S
14S-SA
MA
1
645
NO
212
677
NO
2 16A-VE
1 24A-BJ
BA
13
12
R9
16A-VE
24A-OR
MAM-NO
EMAM-A
MAM-NO
SP2-JA
1519
MA
12
16A-VE
VE
28
24A-OR
BL
NO
645
SP2-JA
ESP2-1
NO
1G
1G 15A
260
NO
2G
25A F9
25A F9
1337
MA
1
2
14L-VI
14K-BA
OR
5
4
14M-VE
MAS-NO
2
1
212
1519
1337
NO
6
BL
EMAS-1
MAS-NO
MAS