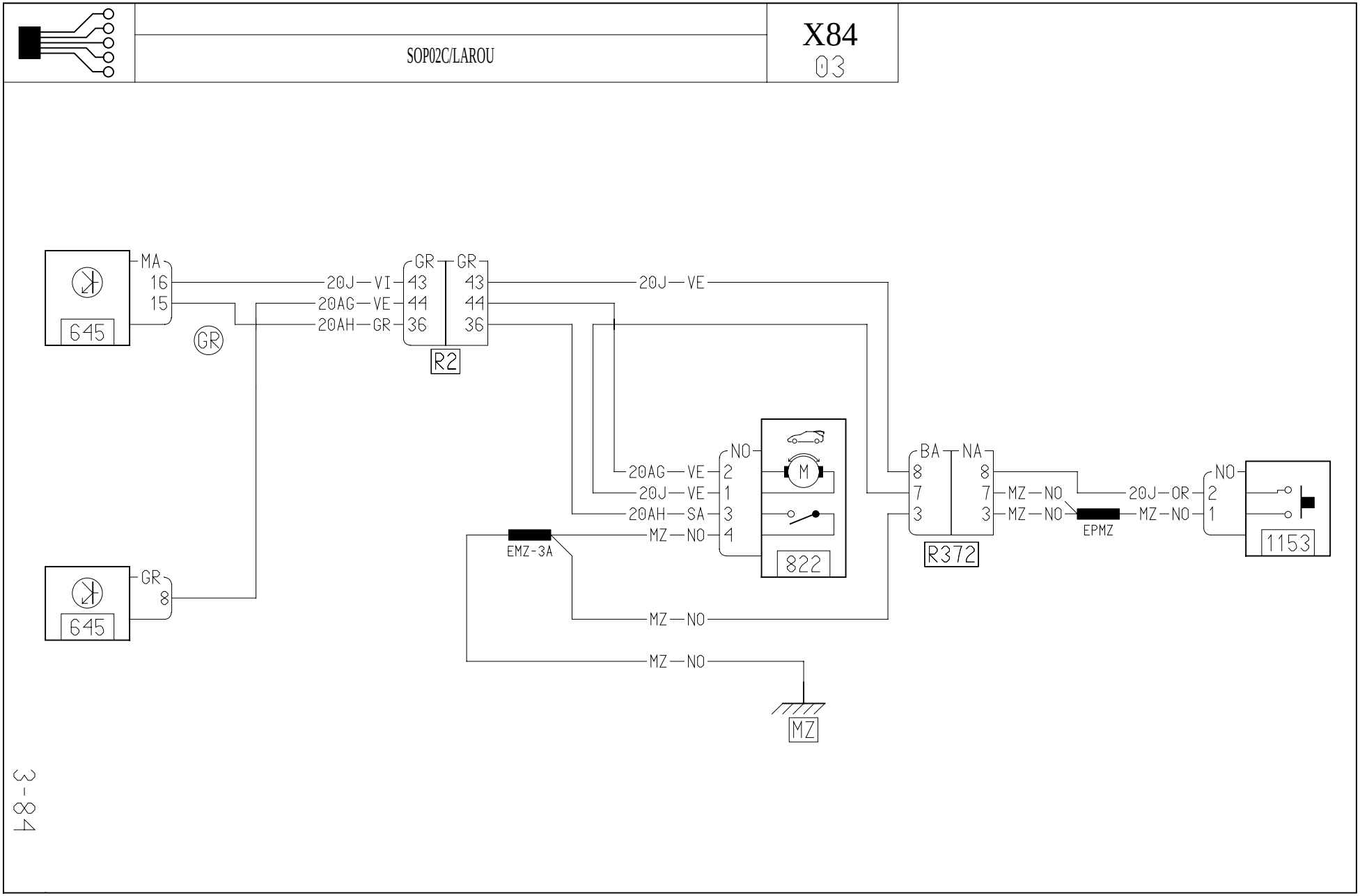
SOP02C/LAROU
X84
03
645
MA
16
15
GR
20J — VI
20AG — VE
20AH — GR
GR
43
44
36
R2
20J — VE
NO
20AG — VE
20J — VE
20AH — SA
MZ — NO
2
1
3
4
M
822
EMZ-3A
BA
NA
8
7
3
R372
MZ — NO
20J — OR
EPMZ
1153
MZ
645
GR
8