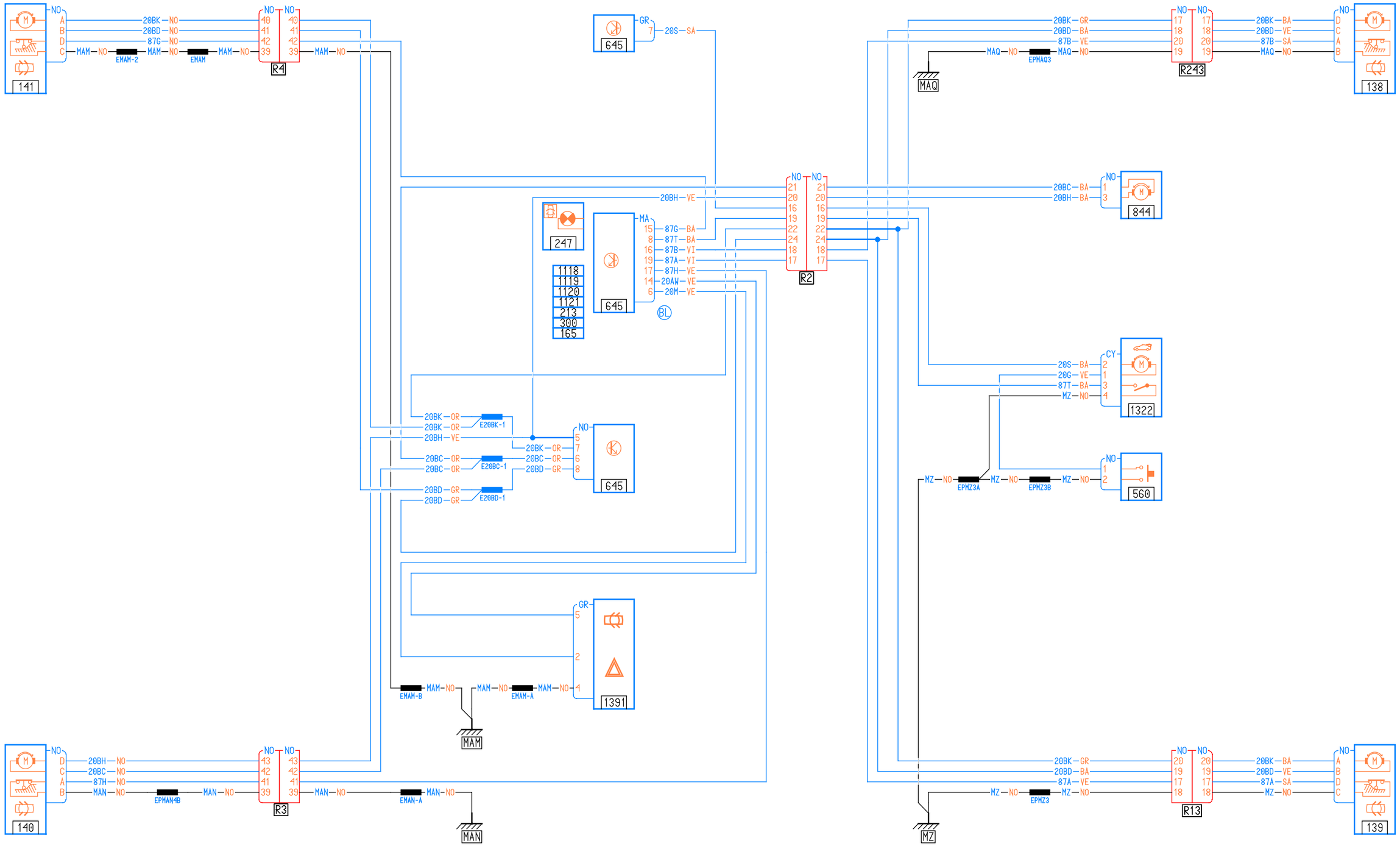
141
R4
645
R2
247
1118
1119
1120
1121
213
300
165
645
BL
MAQ
R243
138
844
1322
560
E20BK-1
E20BC-1
E20BD-1
645
1391
MAM
140
R3
MAN
R13
139
MZ
EMAM-2
EMAM
EPMAQ3
EPMZ3A
EPMZ3B
EMAM-B
EMAM-A
EPMAN4B
EMAN-A
EPMZ3