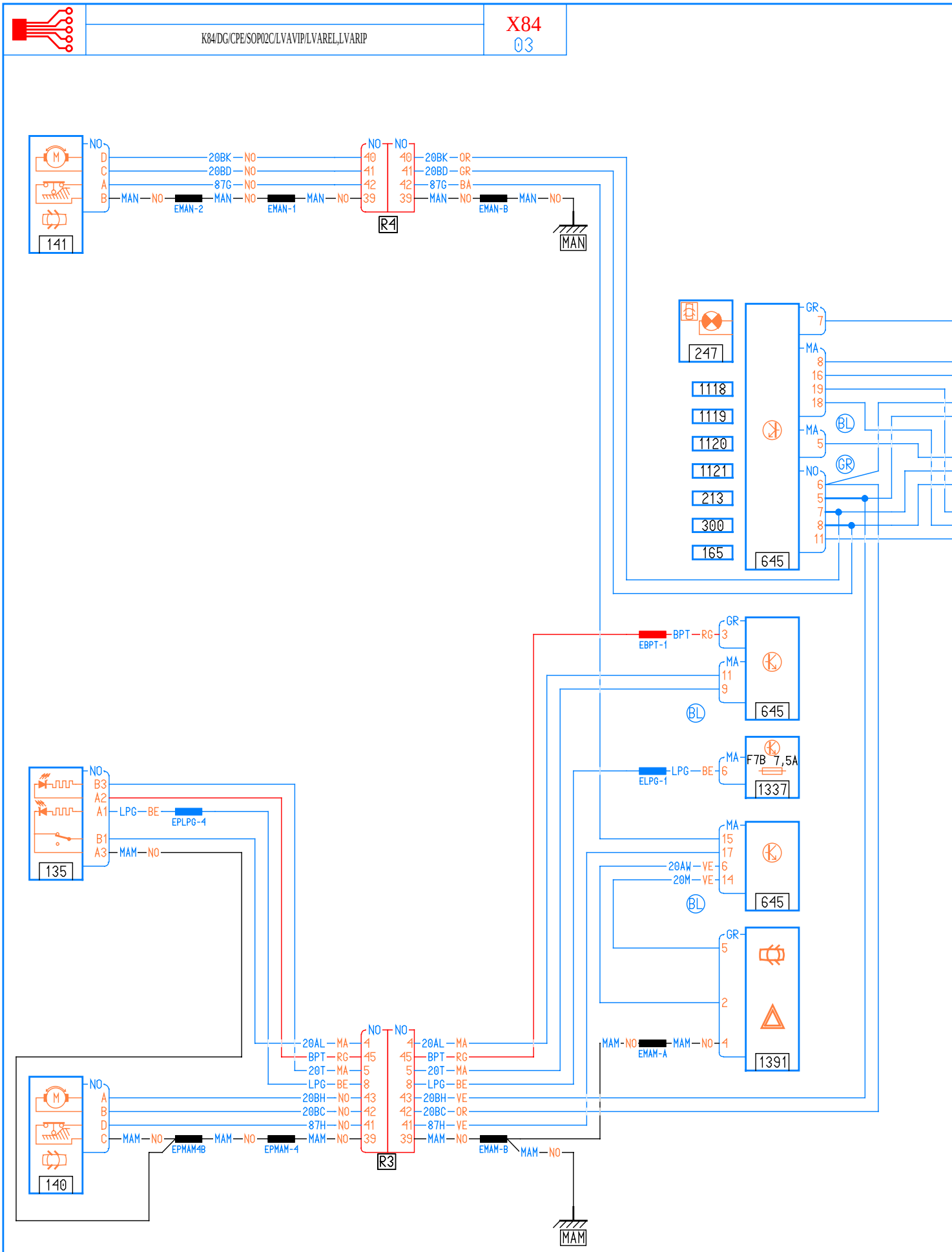
141
NO
D
C
A
B
20BK — NO
20BD — NO
87G — NO
MAN — NO
EMAN-2
MAN — NO
EMAN-1
MAN — NO
NO
40
41
42
39
R4
NO
40
41
42
39
20BK — OR
20BD — GR
87G — BA
MAN — NO
EMAN-B
MAN — NO
MAN
247
1118
1119
1120
1121
213
300
165
GR
7
MA
8
16
19
18
BL
MA
5
GR
NO
6
5
7
8
11
645
EBPT-1
BPT — RG
GR
3
MA
11
9
BL
645
ELPG-1
LPG — BE
MA
6
F7B 7,5A
1337
MA
15
17
20AW — VE
6
20M — VE
14
BL
645
GR
5
2
4
1391
MAM-NO
EMAM-A
MAM — NO
135
NO
B3
A2
A1
LPG — BE
EPLPG-4
B1
A3
MAM — NO
140
NO
A
B
D
C
MAM — NO
EPMAM4B
MAM — NO
EPMAM-4
MAM — NO
NO
4
45
5
8
43
42
41
39
R3
NO
4
45
5
8
43
42
41
39
20AL — MA
BPT — RG
20T — MA
LPG — BE
20BH — VE
20BC — OR
87H — VE
MAM — NO
EMAM-B
MAM — NO
MAM

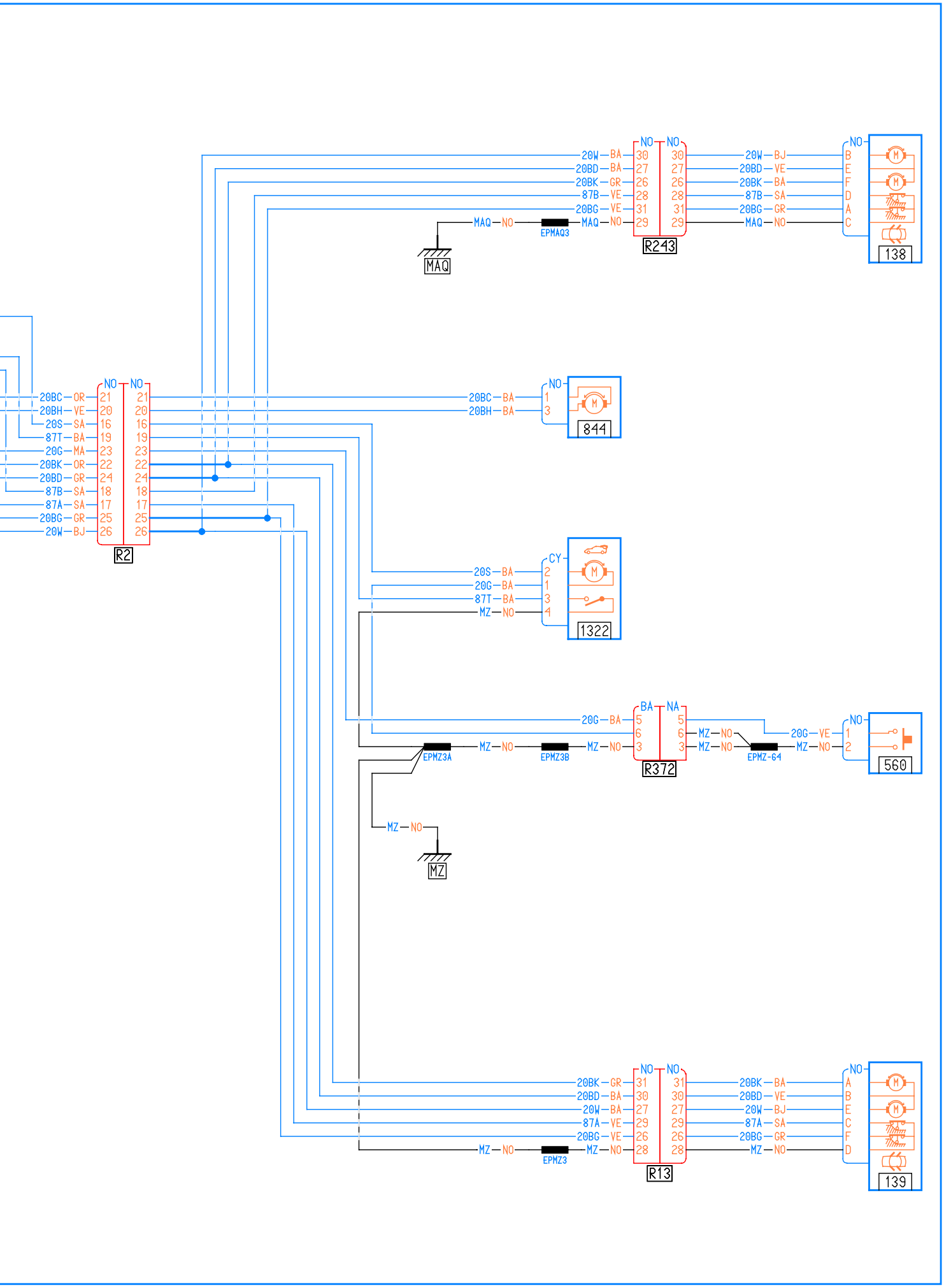
R2
R243
R372
R13
138
844
1322
560
139
EPMAQ3
EPMZ3A
EPMZ3B
EPMZ-64
EPMZ3
MAQ
MZ
20BC—OR
20BH—VE
20S—SA
87T—BA
20G—MA
20BK—OR
20BD—GR
87B—SA
87A—SA
20BG—GR
20W—BJ
20W—BA
20BD—BA
20BK—GR
87B—VE
20BG—VE
MAQ—NO
20BC—BA
20BH—BA
20S—BA
20G—BA
87T—BA
MZ—NO
20G—VE
20BK—BA
20BD—VE
20W—BJ
87A—VE
87A—SA
20BG—GR