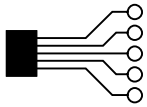

SAN613
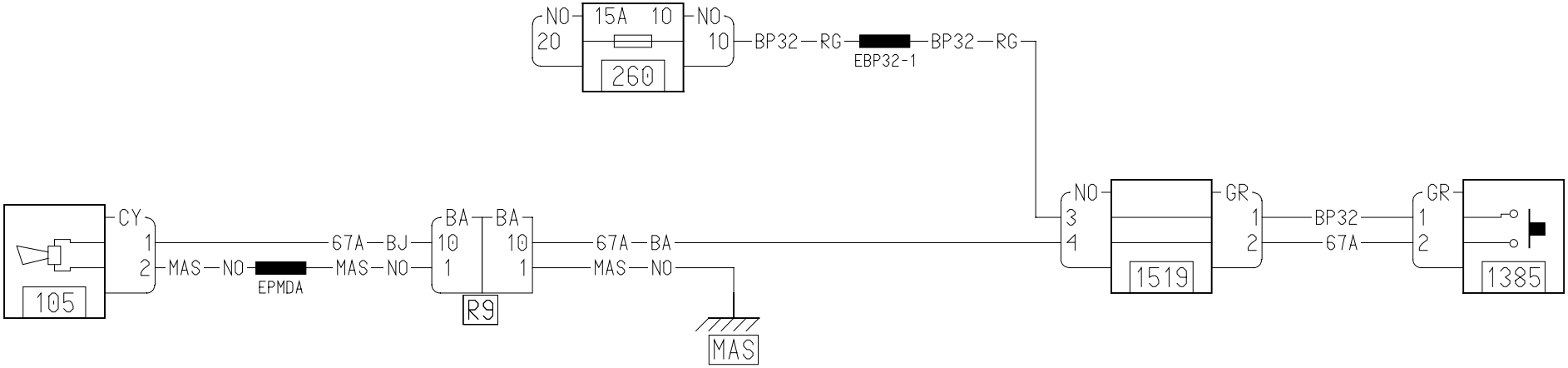
X84
03