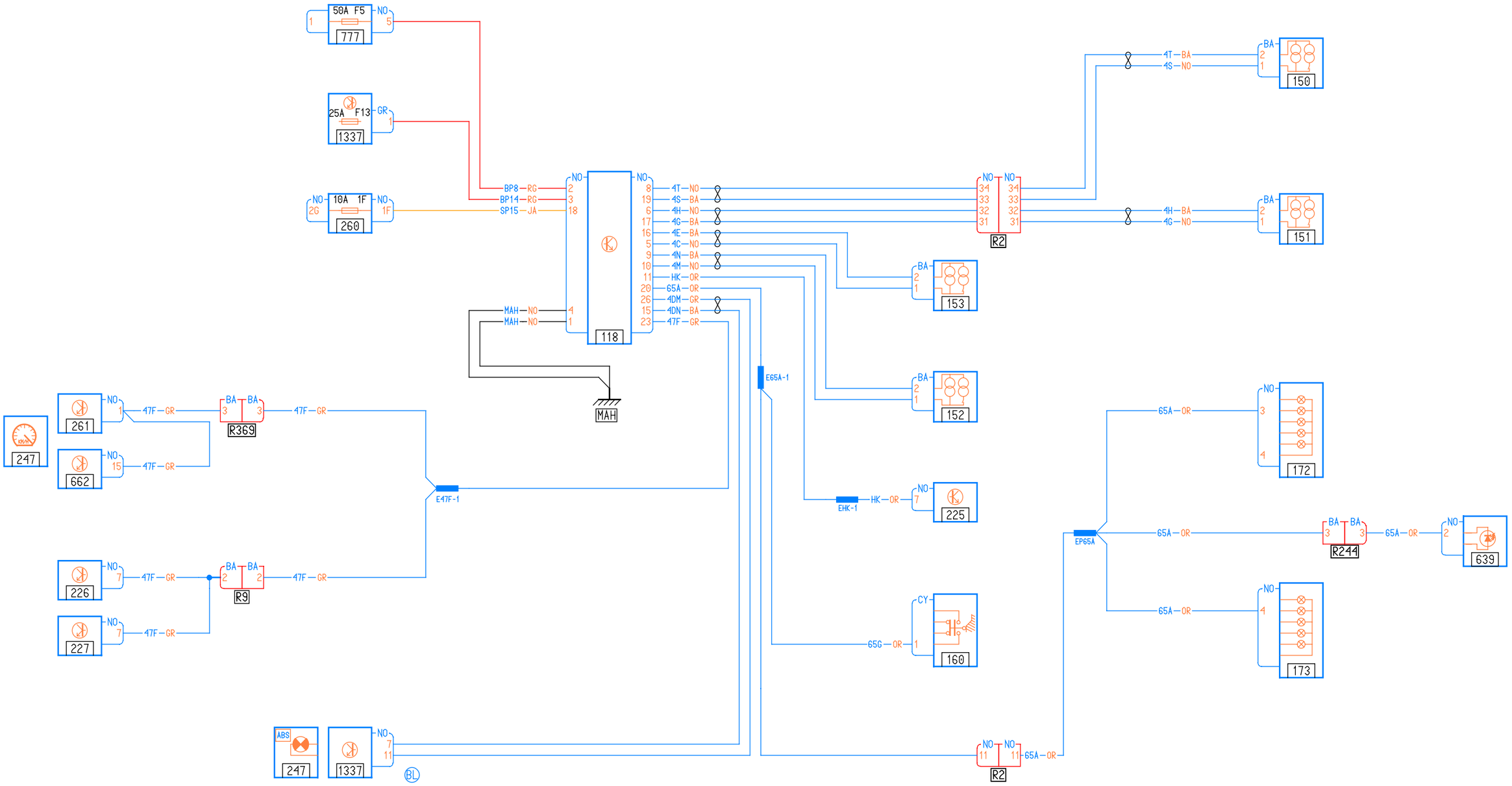
50A F5
777
25A F13
1337
10A 1F
260
BP8—RG
BP14—RG
SP15—JA
118
4T—NO
4S—NO
4H—NO
4G—NO
4E—BA
4C—NO
4N—BA
4M—NO
HK—OR
65A—OR
4DM—GR
4DN—BA
47F—GR
MAH—NO
MAH
R2
150
151
153
152
E65A-1
EHK-1
225
160
261
662
247
R369
E47F-1
226
227
R9
ABS
1337
BL
EP65A
172
173
R244
639