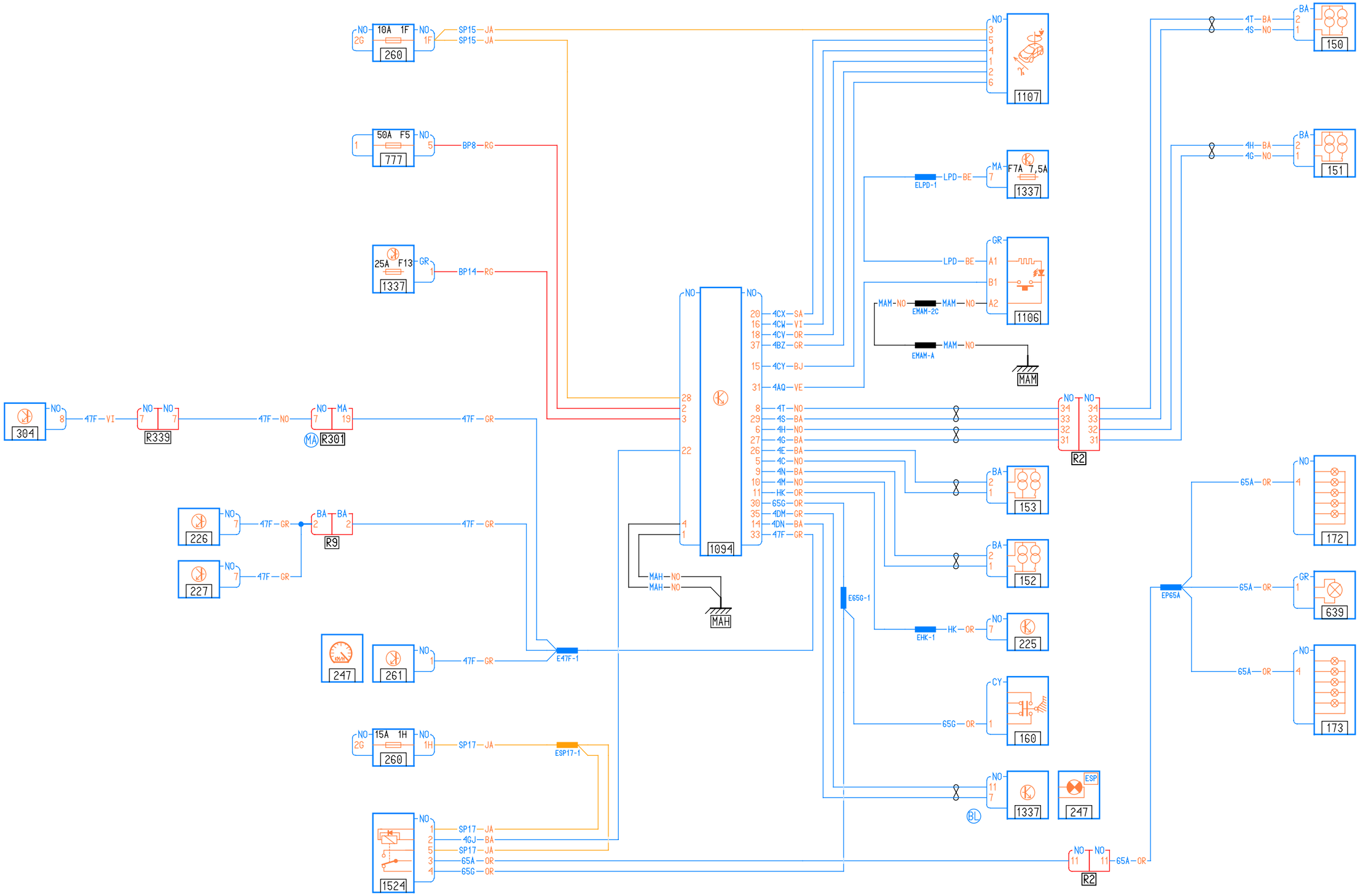
10A 1F
260
50A F5
777
25A F13
1337
SP15—JA
BP8—RG
BP14—RG
1107
1337
1106
150
151
153
152
225
160
172
639
173
304
R339
R301
226
227
R9
247
261
E47F-1
1094
1524
15A 1H
SP17—JA
ESP17-1
4GJ—BA
65A—OR
65G—OR
MAH
MAM
ELPD-1
EMAM-2C
EMAM-A
EHK-1
E65G-1
EP65A
R2
ESP