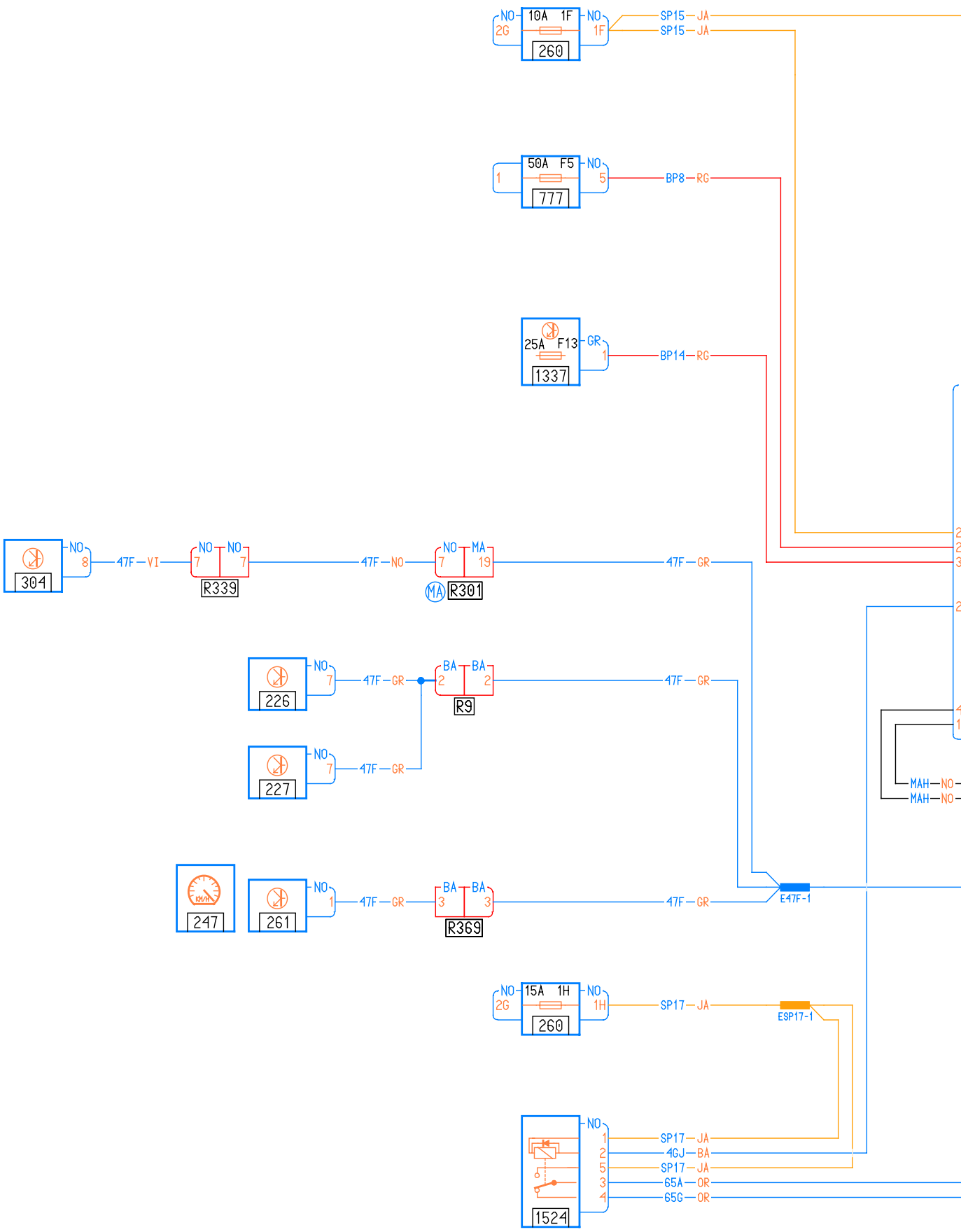
10A 1F
260
NO
2G
1F
SP15 — JA
SP15 — JA
50A F5
777
1
5
BP8 — RG
25A F13
1337
GR
1
BP14 — RG
304
8
47F — VI
R339
7
47F — NO
R301
MA
19
47F — GR
226
227
47F — GR
R9
BA
2
MAH — NO
247
261
R369
3
E47F-1
15A 1H
1H
SP17 — JA
ESP17-1
1524
4GJ — BA
65A — OR
65G — OR

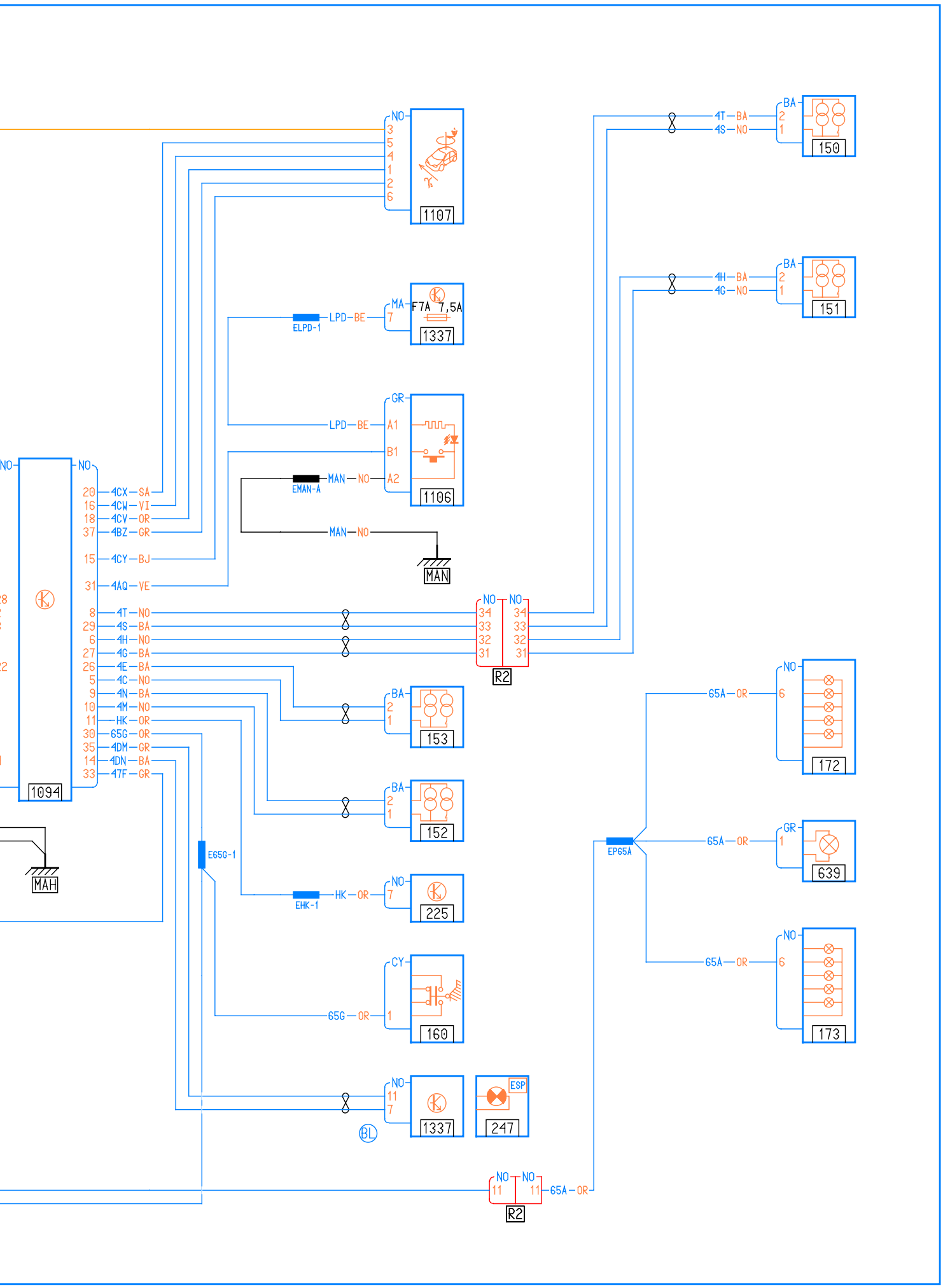
1107
1337
F7A 7,5A
ELPD-1
LPD—BE
1106
EMAN-A
MAN—NO
MAN
1094
MAH
20 4CX—SA
16 4CW—VI
18 4CV—OR
37 4BZ—GR
15 4CY—BJ
31 4AQ—VE
8 4T—NO
29 4S—BA
6 4H—NO
27 4G—BA
26 4E—BA
5 4C—NO
9 4N—BA
10 4M—NO
11 HK—OR
30 65G—OR
35 4DM—GR
14 4DN—BA
33 47F—GR
R2
150
151
153
152
EG5G-1
EHK-1
HK—OR
225
160
65G—OR
ESP
247
BL
EP65A
65A—OR
172
639
173