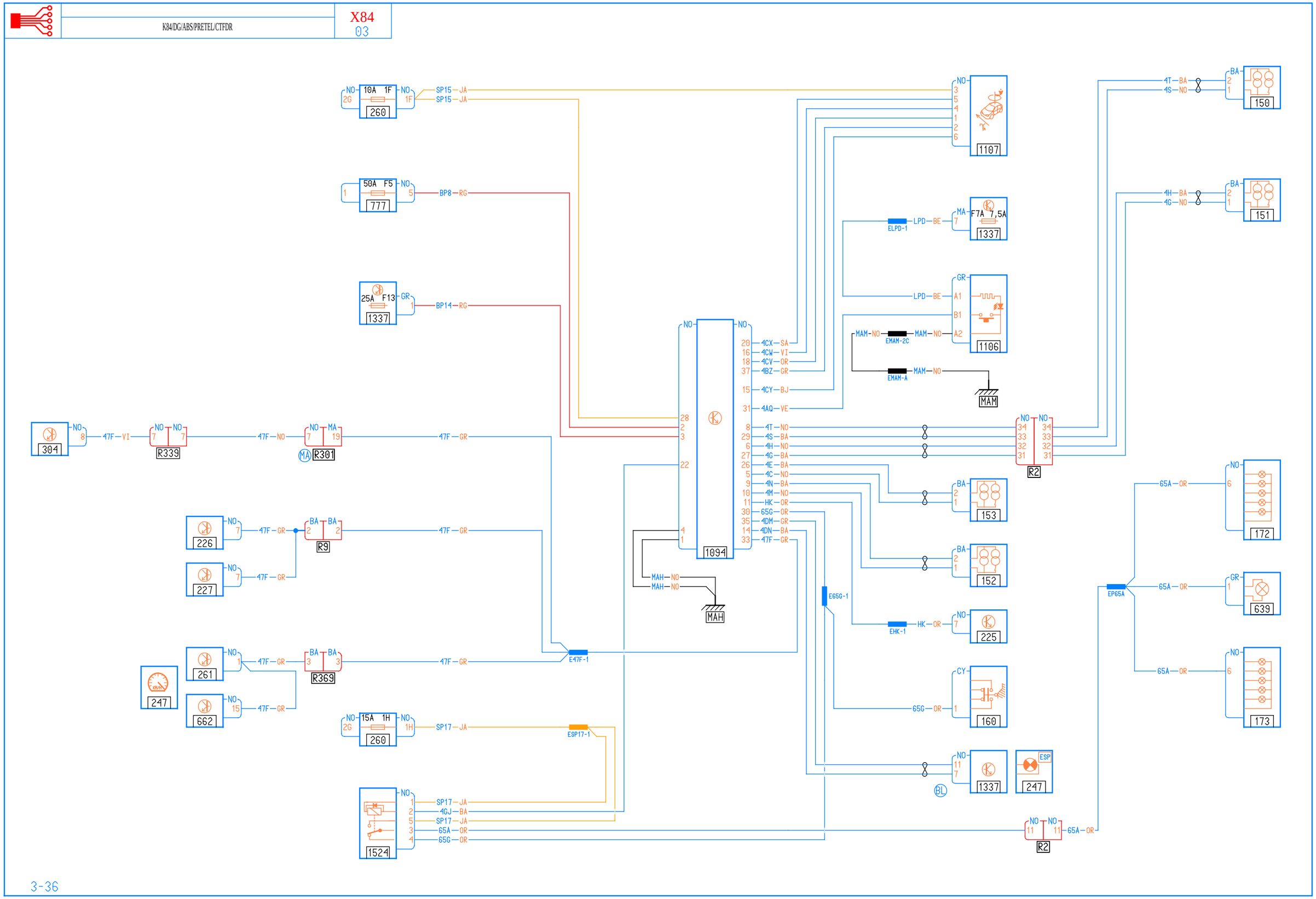
10A F1
260
50A F5
777
25A F13
1337
1107
F7A 7,5A
1337
1106
150
151
304
R339
R301
226
227
R9
261
662
247
R369
15A 1H
260
1524
1094
R2
153
152
225
160
1337
247
172
639
173
ELPD-1
EMAM-2C
EMAM-A
MAM
MAH
EHK-1
E65G-1
EP65A
ESP17-1
E47F-1
ESP