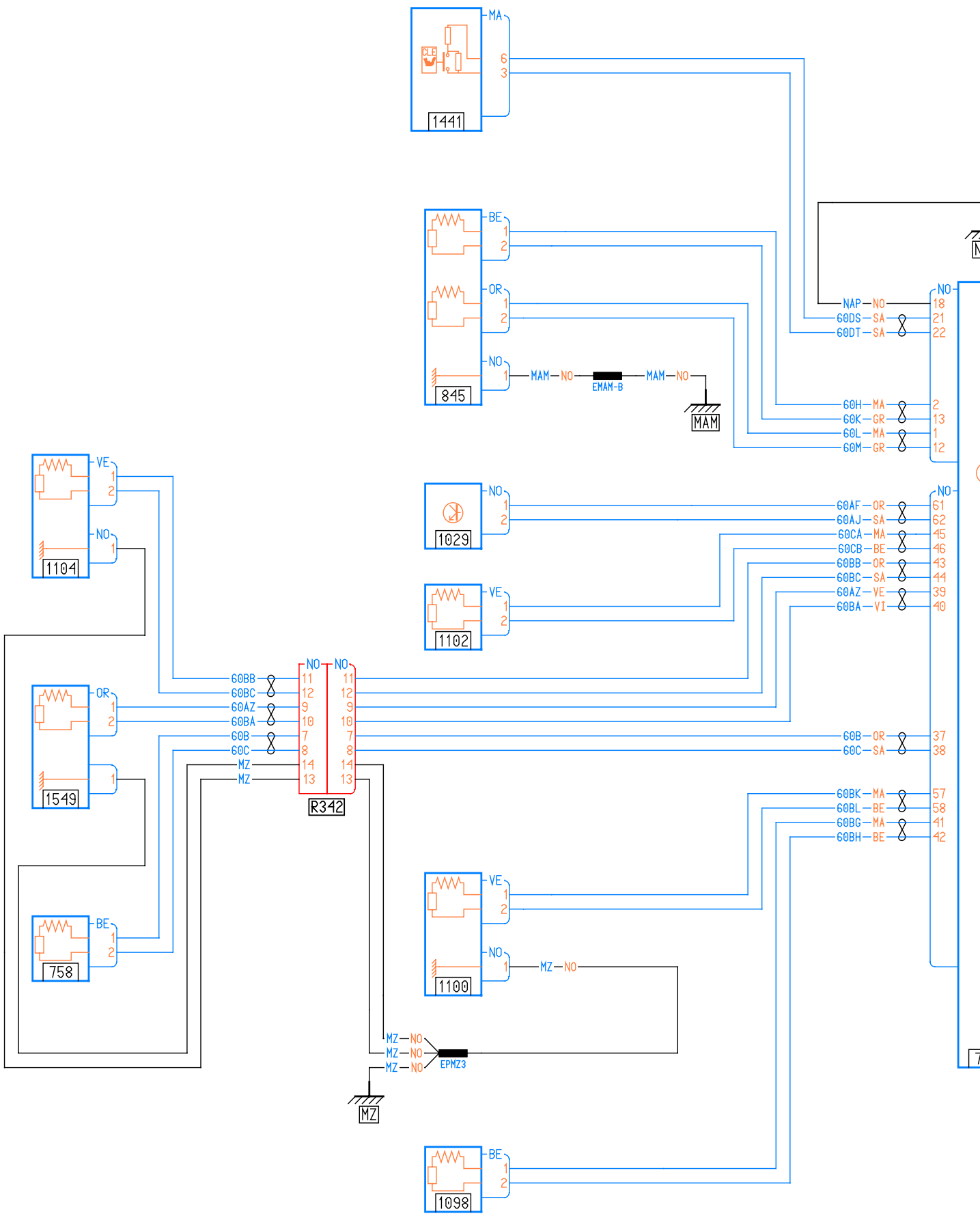
1441
MA
6
3
845
BE
OR
NO
MAM—NO
EMAM-B
MAM—NO
MAM
NAP—NO
60DS—SA
60DT—SA
60H—MA
60K—GR
60L—MA
60M—GR
1029
60AF—OR
60AJ—SA
60CA—MA
60CB—BE
60BB—OR
60BC—SA
60AZ—VE
60BA—VI
1102
1104
VE
1549
758
R342
60BB
60BC
60AZ
60BA
60B
60C
MZ
60B—OR
60C—SA
60BK—MA
60BL—BE
60BG—MA
60BH—BE
1100
MZ—NO
EPMZ3
MZ
1098

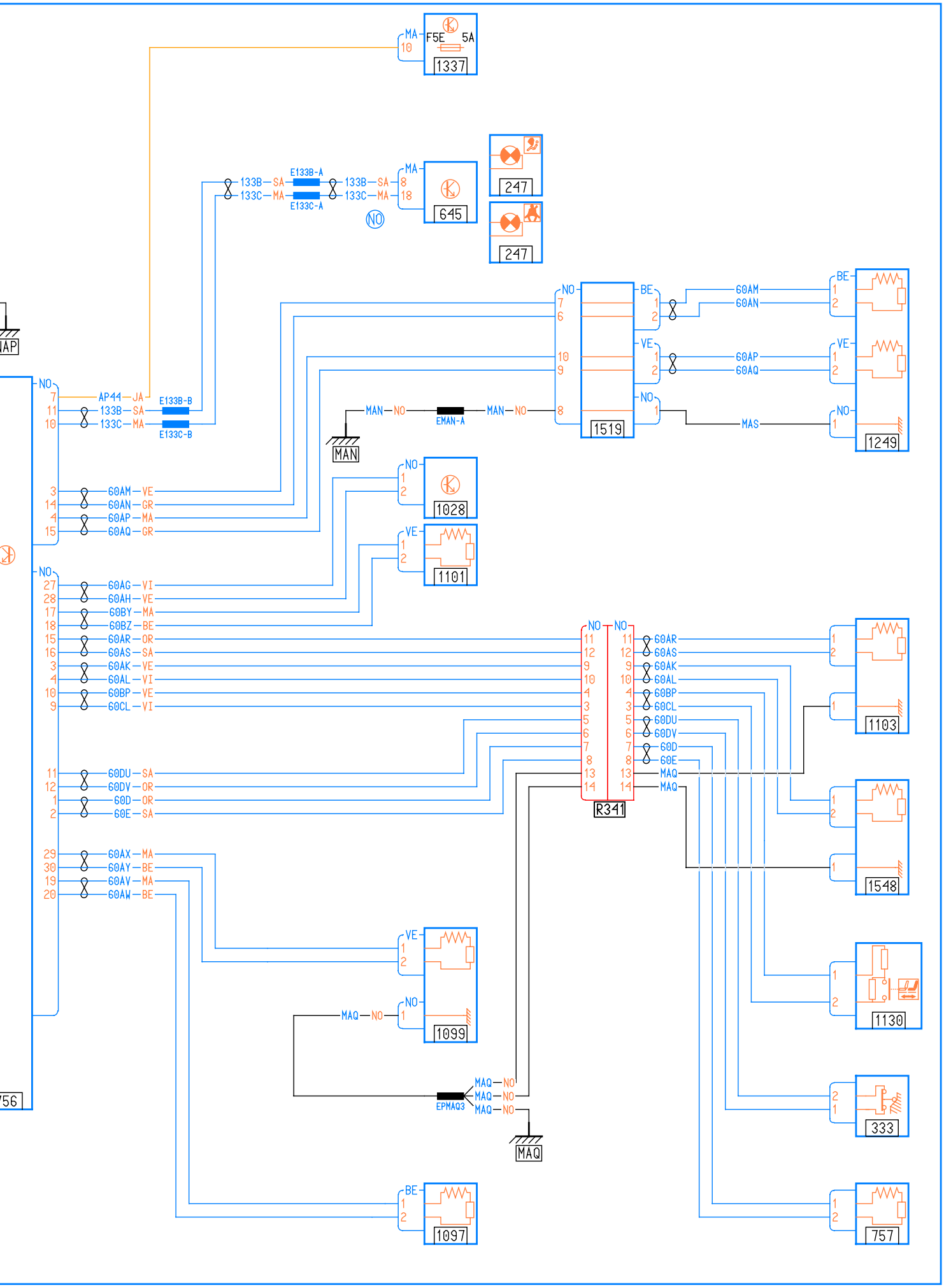
1337
F5E
5A
645
247
247
1519
1249
1028
1101
1103
1548
1130
333
757
1097
1099
R341
MAN
MAQ
EMAN-A
EPMAQ3
E133B-A
E133C-A
E133B-B
E133C-B
133B—SA
133C—MA
AP44—JA
60AM—VE
60AN—GR
60AP—MA
60AQ—GR
60AG—VI
60AH—VE
60BY—MA
60BZ—BE
60AR—OR
60AS—SA
60AK—VE
60AL—VI
60BP—VE
60CL—VI
60DU—SA
60DV—OR
60D—OR
60E—SA
60AX—MA
60AY—BE
60AV—MA
60AW—BE
MAN—NO
MAQ—NO
MAS
60AM
60AN
60AP
60AQ
60AR
60AS
60AK
60AL
60BP
60CL
60DU
60DV
60D
60E
MAQ