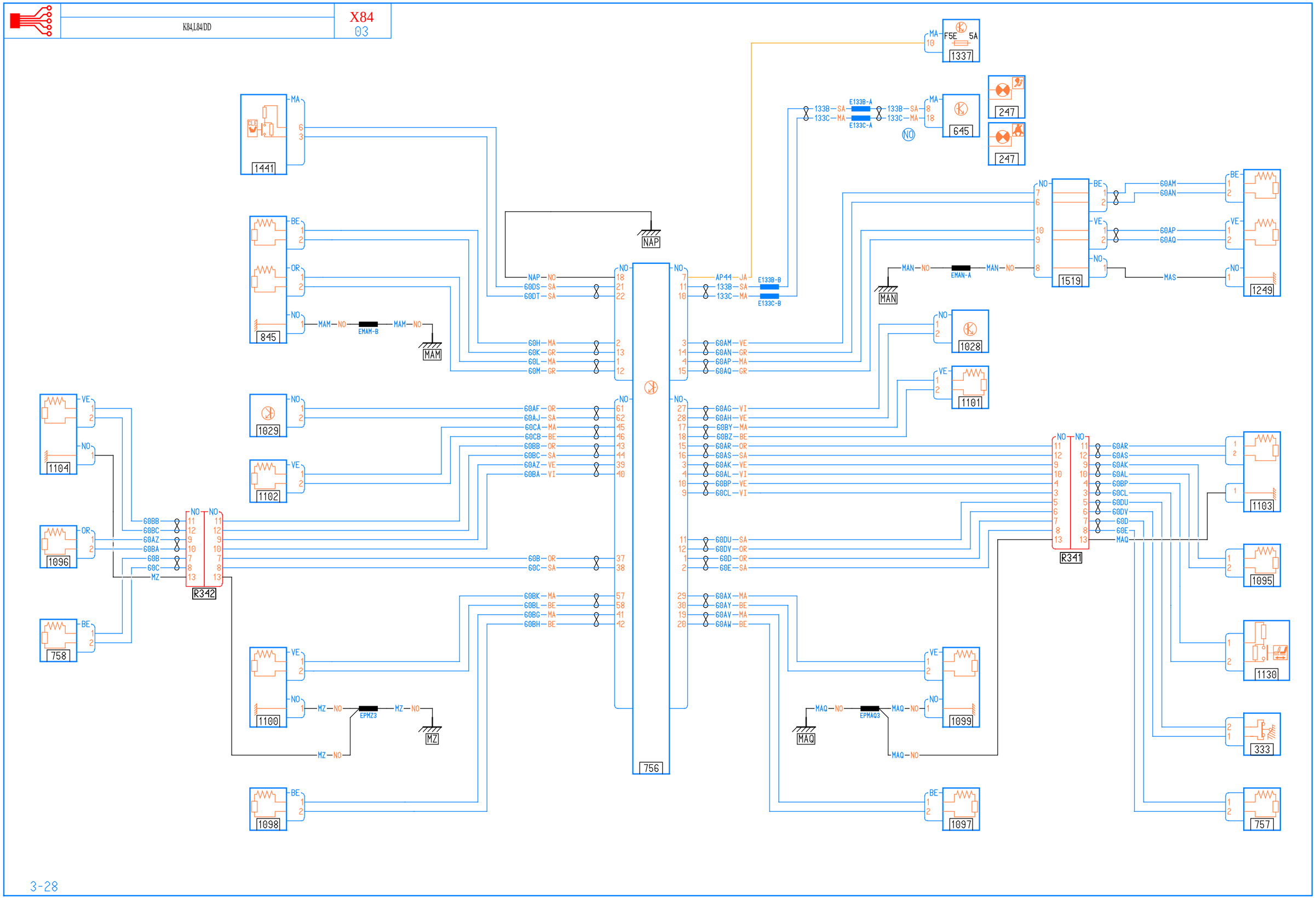
K84,L84/DD
X84
03
1441
845
1029
1102
1104
1096
758
R342
1100
1098
756
1337
645
247
247
1519
1249
1028
1101
R341
1103
1095
1130
333
757
1099
1097
NAP
MAM
MAN
MAQ
MZ
EMAM-B
EMAN-A
EPMZ3
EPMAQ3
E133B-A
E133C-A
E133B-B
E133C-B
F5E 5A