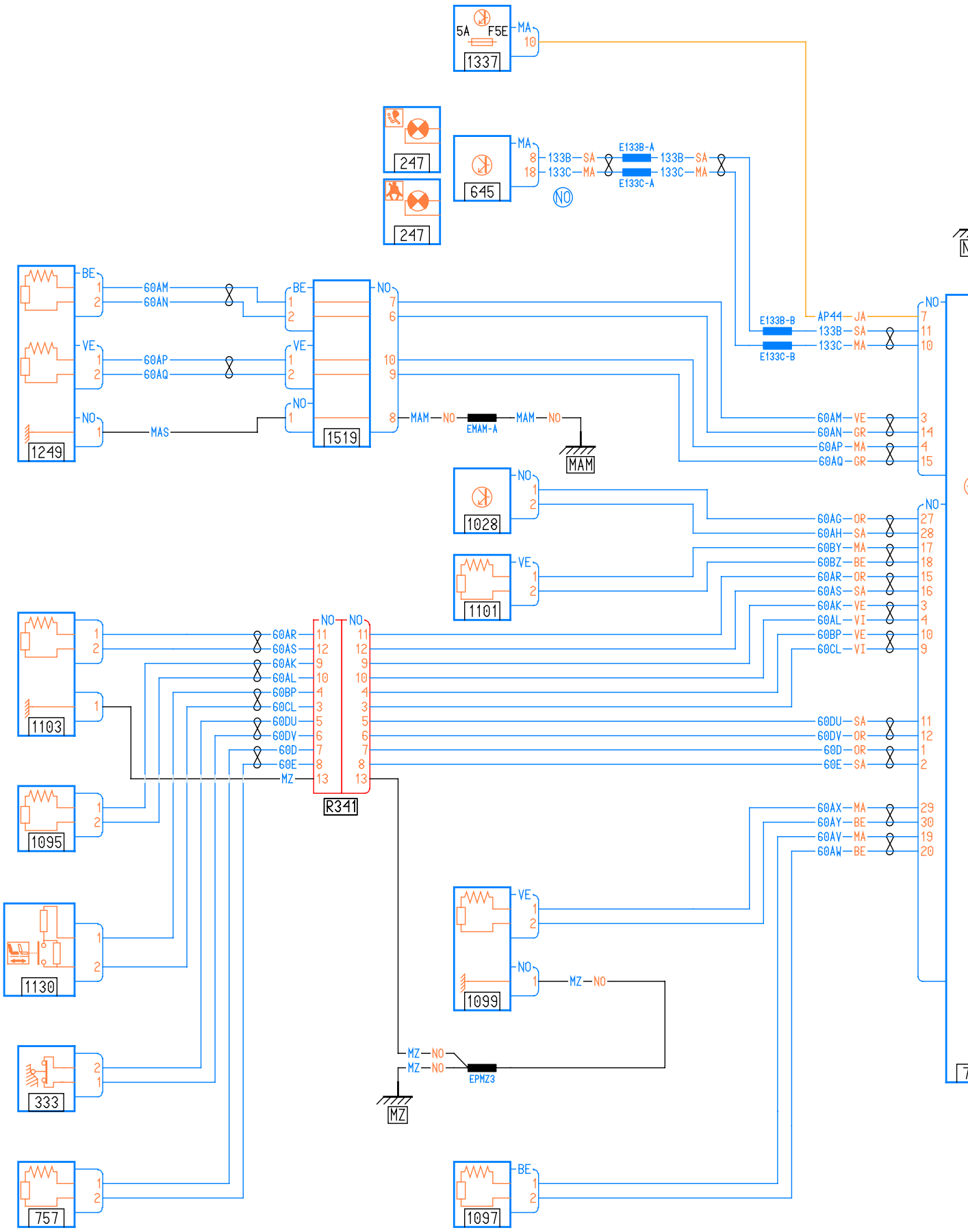
1337
5A
F5E
MA
10
247
247
645
MA
8
18
133B—SA
133C—MA
E133B-A
E133C-A
NO
1249
BE
VE
NO
60AM
60AN
60AP
60AQ
MAS
1519
MAM—NO
EMAM-A
MAM
E133B-B
E133C-B
AP44—JA
133B—SA
133C—MA
60AM—VE
60AN—GR
60AP—MA
60AQ—GR
1028
1101
60AG—OR
60AH—SA
60BY—MA
60BZ—BE
60AR—OR
60AS—SA
60AK—VE
60AL—VI
60BP—VE
60CL—VI
1103
1095
1130
333
757
R341
60AR
60AS
60AK
60AL
60BP
60CL
60DU
60DV
60D
60E
MZ
60DU—SA
60DV—OR
60D—OR
60E—SA
60AX—MA
60AY—BE
60AV—MA
60AW—BE
1099
MZ—NO
EPMZ3
MZ
1097

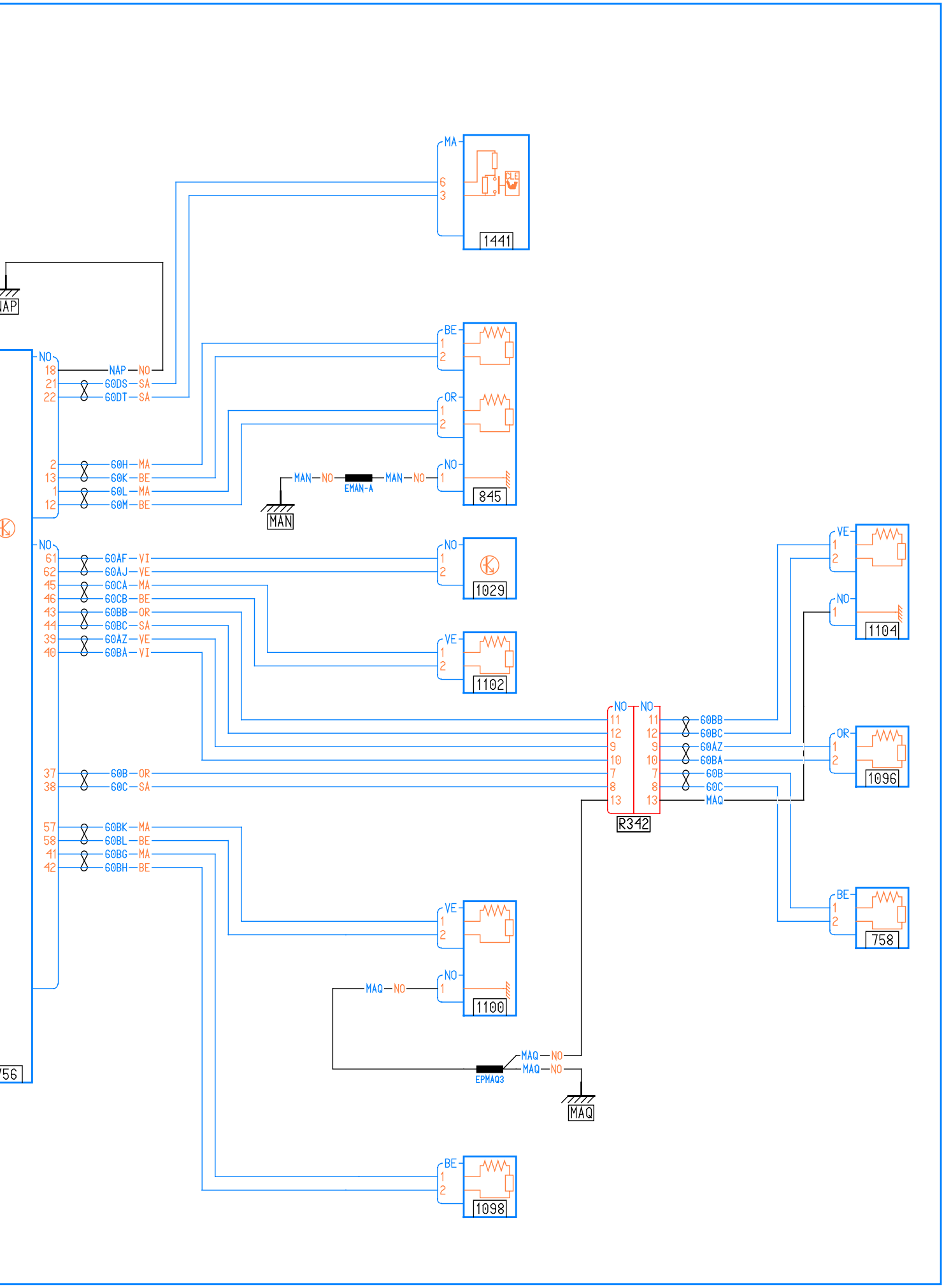
MA
6
3
CLE
1441
NAP
NO
18
21
22
NAP—NO
60DS—SA
60DT—SA
BE
1
2
OR
1
2
NO
1
845
2
13
1
12
60H—MA
60K—BE
60L—MA
60M—BE
MAN—NO
EMAN-A
MAN—NO
MAN
NO
61
62
45
46
43
44
39
40
60AF—VI
60AJ—VE
60CA—MA
60CB—BE
60BB—OR
60BC—SA
60AZ—VE
60BA—VI
NO
1
2
1029
VE
1
2
1102
VE
1
2
NO
1
1104
NO
11
12
9
10
7
8
13
NO
11
12
9
10
7
8
13
R342
60BB
60BC
60AZ
60BA
60B
60C
MAQ
OR
1
2
1096
37
38
60B—OR
60C—SA
57
58
41
42
60BK—MA
60BL—BE
60BG—MA
60BH—BE
BE
1
2
758
VE
1
2
NO
1
1100
MAQ—NO
MAQ—NO
MAQ—NO
EPMAQ3
MAQ
BE
1
2
1098
56