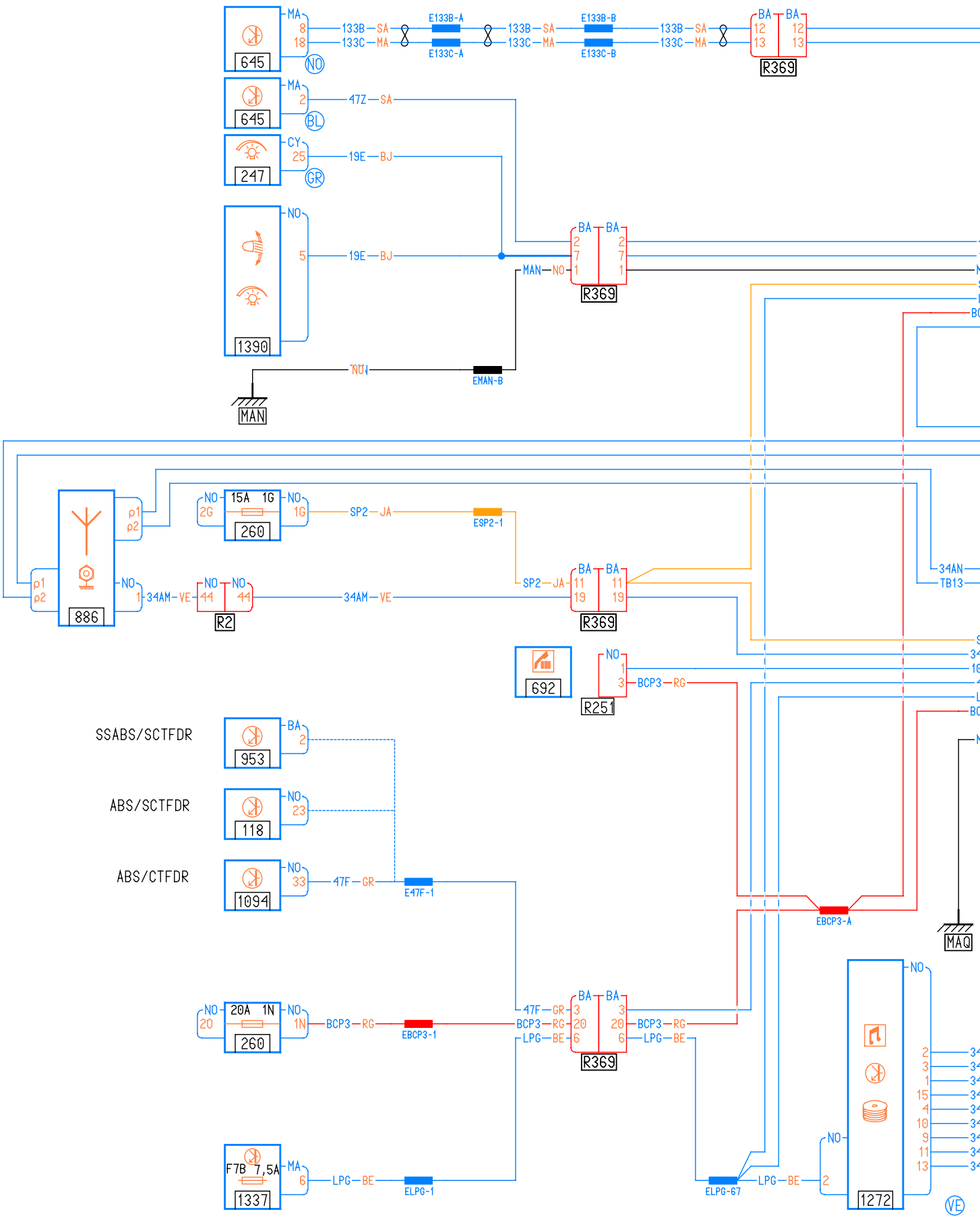
645
MA
8
18
NO
133B — SA
133C — MA
E133B-A
E133C-A
133B — SA
133C — MA
E133B-B
E133C-B
133B — SA
133C — MA
BA
12
13
R369
645
MA
2
BL
47Z — SA
247
CY
25
GR
19E — BJ
1390
NO
5
19E — BJ
MAN — NO
R369
NO
EMAN-B
MAN
886
ρ1
ρ2
NO
1
34AM — VE
NO
2G
15A 1G
260
NO
1G
SP2 — JA
ESP2-1
NO
44
R2
34AM — VE
SP2 — JA
R369
34AN
TB13
692
NO
1
3
BCP3 — RG
R251
SSABS/SCTFDR
953
BA
2
ABS/SCTFDR
118
NO
23
ABS/CTFDR
1094
NO
33
47F — GR
E47F-1
EBCP3-A
MAQ
NO
20
20A 1N
260
NO
1N
BCP3 — RG
EBCP3-1
47F — GR
BCP3 — RG
LPG — BE
R369
BCP3 — RG
LPG — BE
F7B 7,5A
1337
MA
6
LPG — BE
ELPG-1
ELPG-67
LPG — BE
NO
2
1272
VE

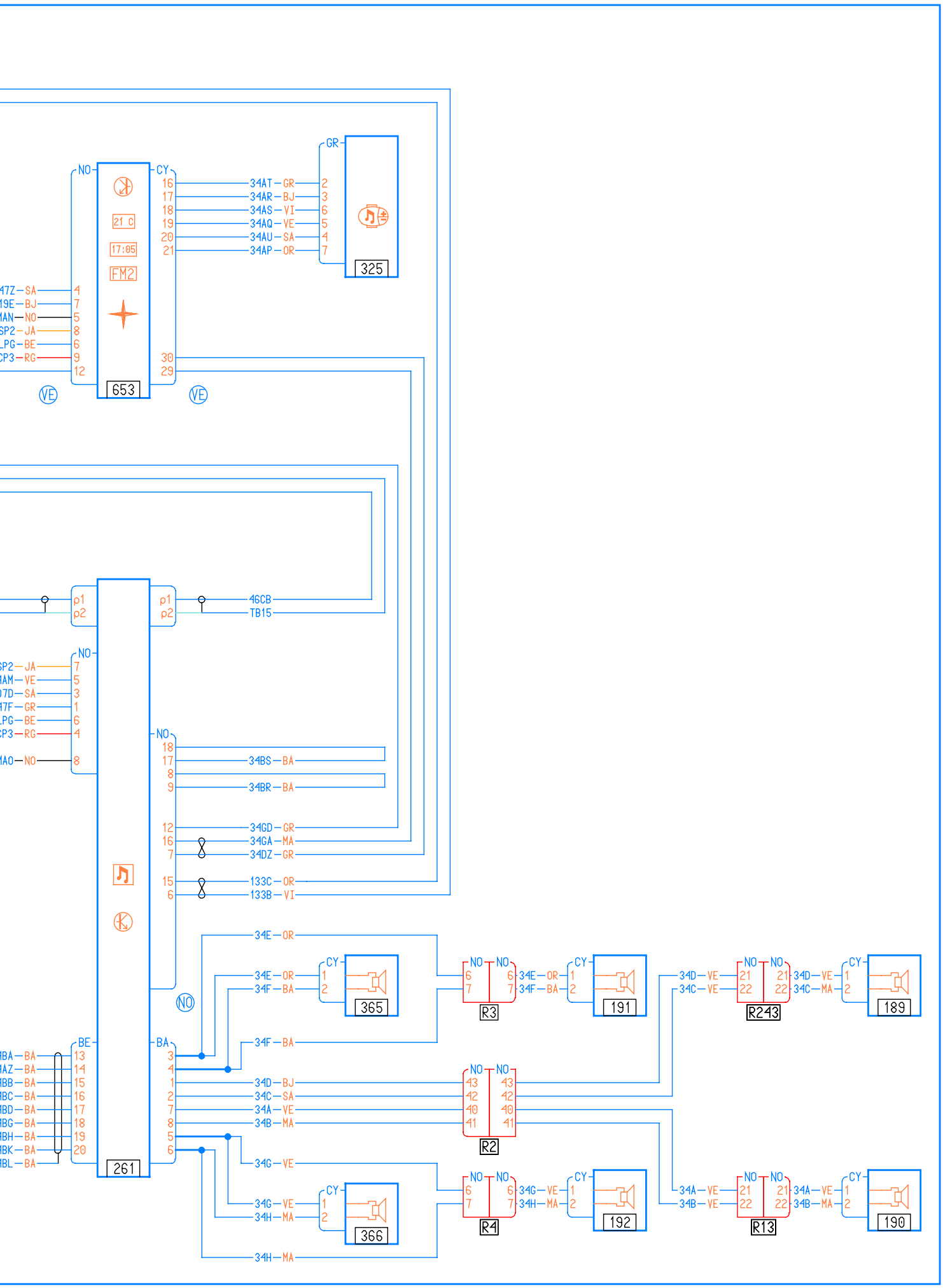
653
21 C
17:05
FM2
NO
CY
16
17
18
19
20
21
30
29
4
7
5
8
6
9
12
47Z — SA
19E — BJ
MAN — NO
SP2 — JA
LPG — BE
CP3 — RG
34AT — GR
34AR — BJ
34AS — VI
34AQ — VE
34AU — SA
34AP — OR
GR
2
3
6
5
4
7
325
VE
VE
p1
p2
46CB
TB15
261
NO
7
5
3
1
6
4
8
SP2 — JA
MAM — VE
D7D — SA
47F — GR
LPG — BE
CP3 — RG
MAO — NO
18
17
8
9
34BS — BA
34BR — BA
12
16
7
34GD — GR
34GA — MA
34DZ — GR
15
6
133C — OR
133B — VI
NO
34E — OR
34E — OR
34F — BA
CY
1
2
365
NO
6
7
R3
34E — OR
34F — BA
191
34D — VE
34C — VE
21
22
R243
34D — VE
34C — MA
189
34F — BA
BE
13
14
15
16
17
18
19
20
MBA — BA
MAZ — BA
MBB — BA
MBC — BA
MBD — BA
MBG — BA
MBH — BA
MBK — BA
MBL — BA
BA
3
4
1
2
7
8
5
6
34D — BJ
34C — SA
34A — VE
34B — MA
43
42
40
41
R2
34G — VE
34G — VE
34H — MA
366
34H — MA
R4
34G — VE
34H — MA
192
34A — VE
34B — VE
R13
34A — VE
34B — MA
190