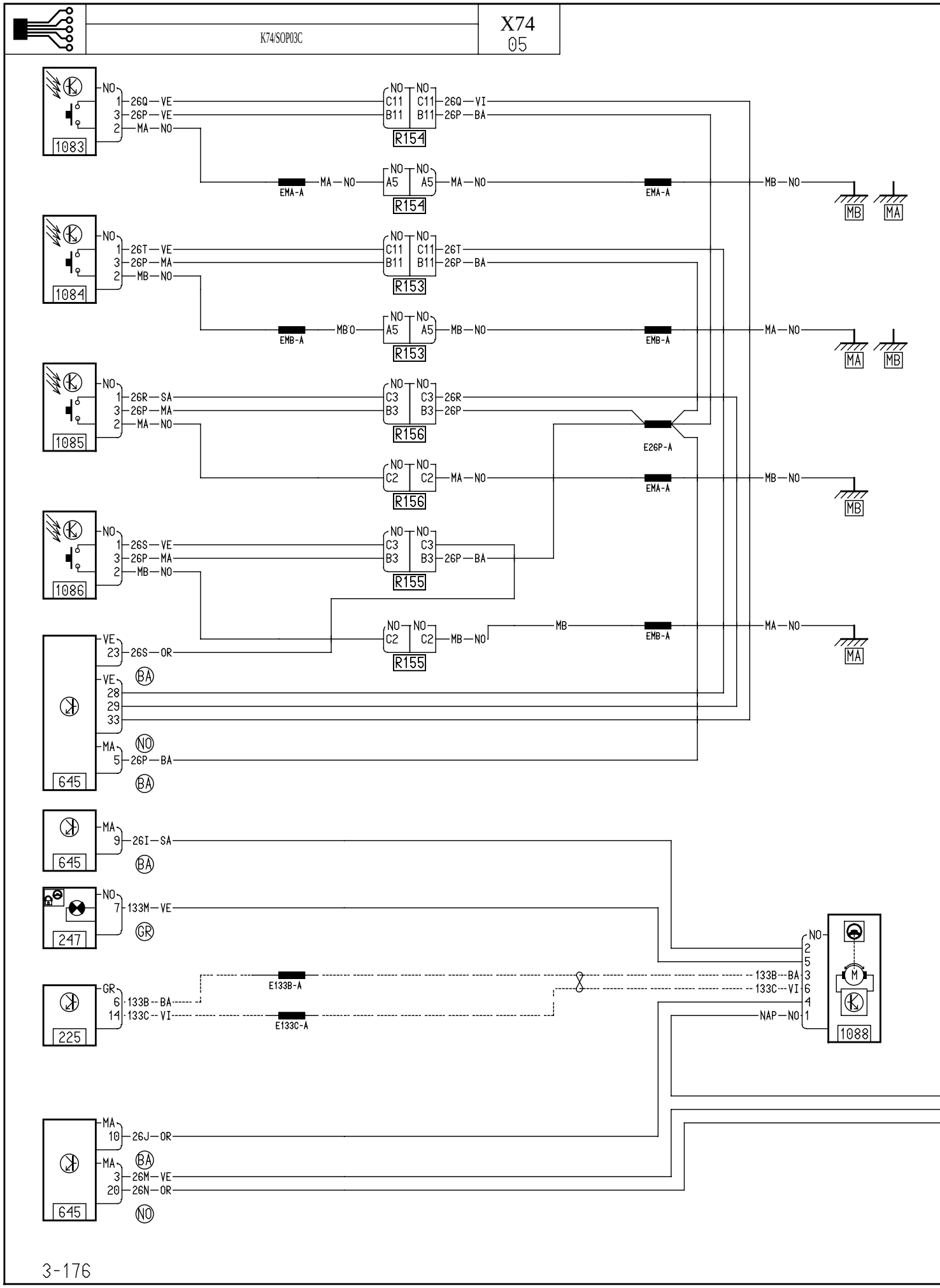
1083
NO
1 26Q — VE
3 26P — VE
2 MA — NO
R154
NO C11 B11
NO C11 B11
26Q — VI
26P — BA
EMA-A
MA — NO
A5
MB — NO
MB
MA
1084
26T — VE
26P — MA
MB — NO
R153
26T
26P — BA
EMB-A
MB — NO
MA — NO
1085
26R — SA
26P — MA
MA — NO
R156
C3 B3
26R
26P
E26P-A
C2
1086
26S — VE
26P — MA
MB — NO
R155
26P — BA
645
VE
23 26S — OR
BA
28
29
33
MA
5 26P — BA
NO
9 26I — SA
247
7 133M — VE
GR
225
6 133B — BA
14 133C — VI
E133B-A
E133C-A
133B — BA
133C — VI
NAP — NO
1088
10 26J — OR
3 26M — VE
20 26N — OR

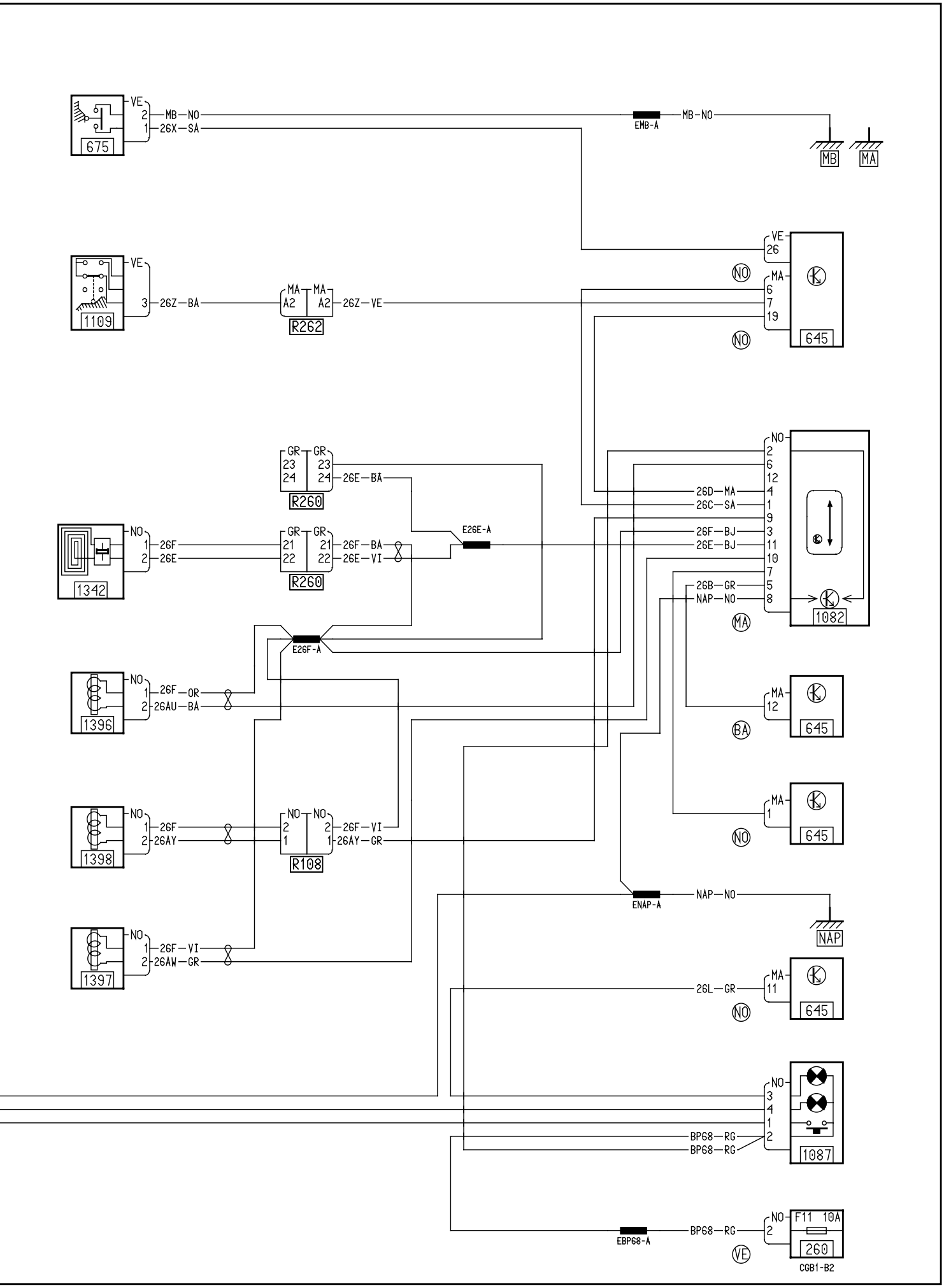
675
VE
2
1
MB—NO
26X—SA
EMB-A
MB—NO
MB
MA
1109
VE
3
26Z—BA
MA
A2
R262
MA
A2
26Z—VE
VE
26
NO
MA
6
7
19
NO
645
GR
23
24
R260
GR
23
24
26E—BA
1342
NO
1
2
26F
26E
GR
21
22
R260
GR
21
22
26F—BA
26E—VI
E26E-A
NO
2
6
12
4
1
9
3
11
10
7
5
8
26D—MA
26C—SA
26F—BJ
26E—BJ
26B—GR
NAP—NO
MA
1082
E26F-A
1396
NO
1
2
26F—OR
26AU—BA
MA
12
BA
645
1398
NO
1
2
26F
26AY
NO
2
1
R108
NO
2
1
26F—VI
26AY—GR
MA
1
NO
645
ENAP-A
NAP—NO
NAP
1397
NO
1
2
26F—VI
26AW—GR
26L—GR
MA
11
NO
645
NO
3
4
1
2
BP68—RG
BP68—RG
1087
EBP68-A
BP68—RG
NO
2
F11 10A
260
VE
CGB1-B2