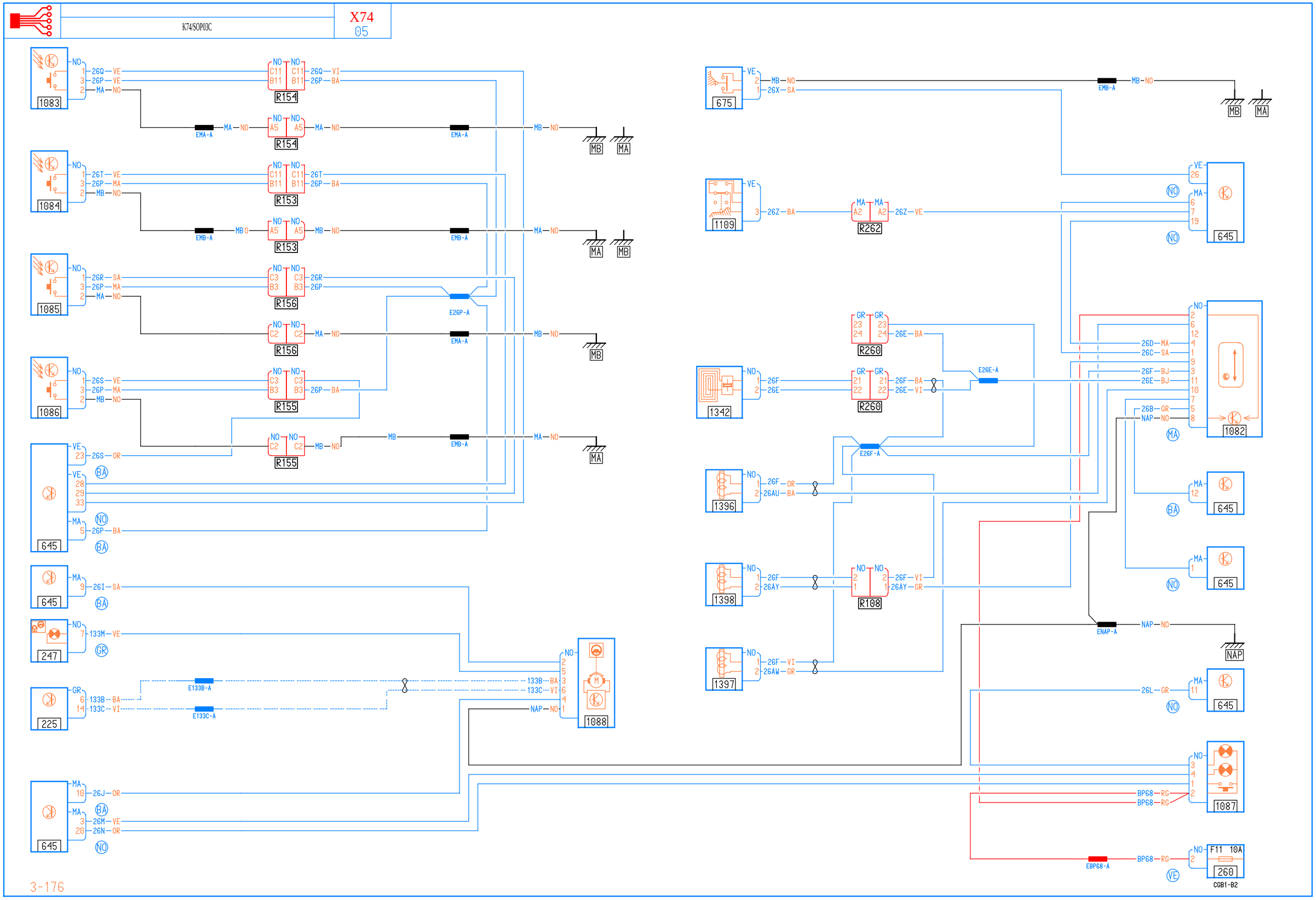
K74/SOP03C
X74
05
1083
1084
1085
1086
645
247
225
645
675
1109
1342
1396
1398
1397
R154
R153
R156
R155
R262
R260
R108
1082
1088
1087
260
F11 10A
CGB1-B2
EMA-A
EMB-A
E26P-A
E26E-A
E26F-A
E133B-A
E133C-A
ENAP-A
EBP68-A
MB
MA
NAP
3-176