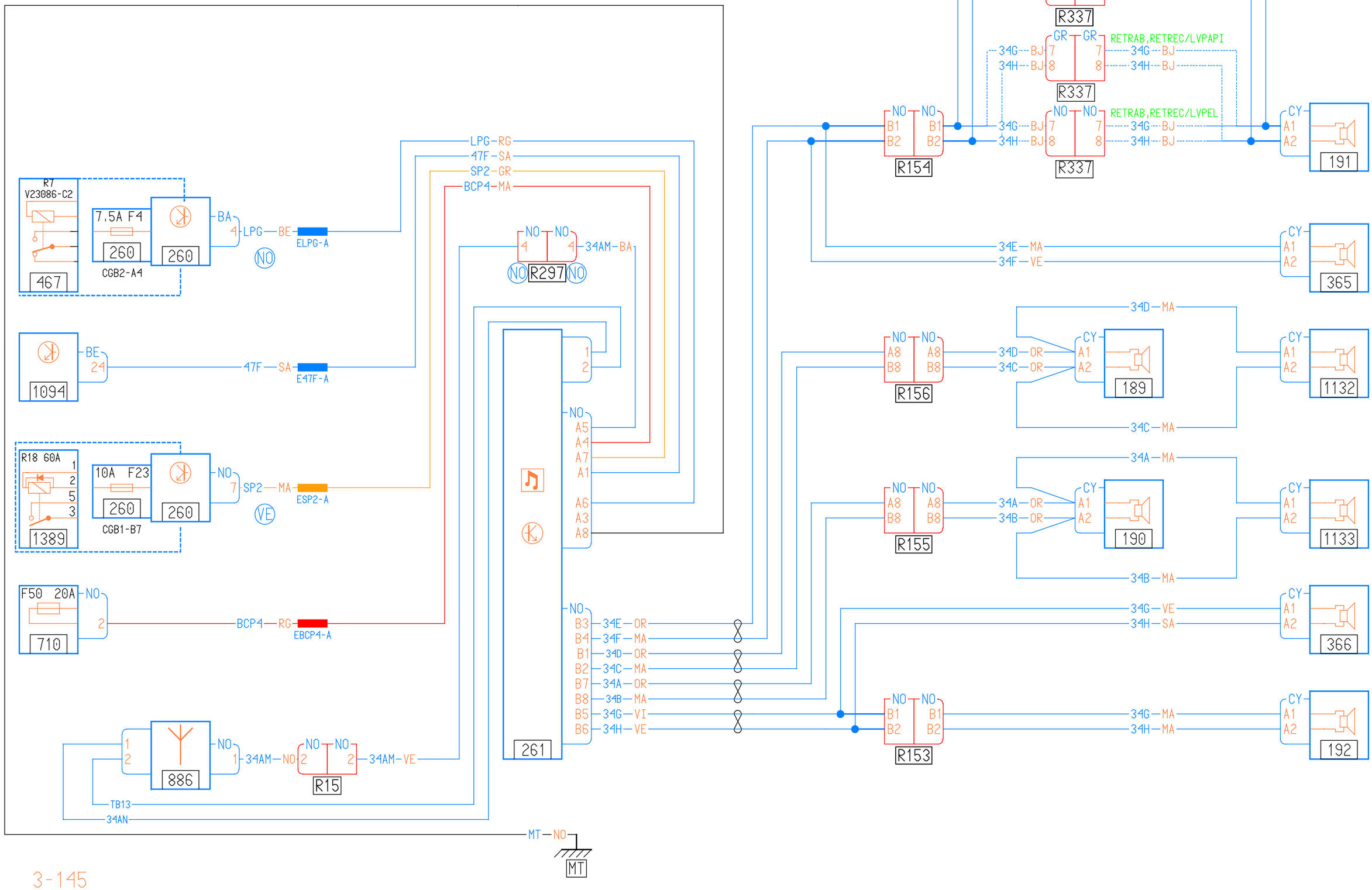
R7
V23086-C2
467
7.5A F4
260
CGB2-A4
260
BA
4
LPG
BE
ELPG-A
NO
1094
BE
24
47F
SA
E47F-A
R18 60A
1389
10A F23
260
CGB1-B7
260
NO
7
SP2
MA
ESP2-A
VE
F50 20A
710
NO
2
BCP4
RG
EBCP4-A
886
1
2
NO
1
34AM
NO
NO
2
NO
2
R15
34AM
VE
TB13
34AN
LPG
RG
47F
SA
SP2
GR
BCP4
MA
NO
4
NO
4
34AM
BA
NO
R297
NO
1
2
NO
A5
A4
A7
A1
A6
A3
A8
261
NO
B3
B4
B1
B2
B7
B8
B5
B6
34E
OR
34F
MA
34D
OR
34C
MA
34A
OR
34B
MA
34G
VI
34H
VE
MT
NO
MT
BA
BA
7
8
34G
BJ
34H
BJ
R337
RETREM/LVPAPI
GR
GR
RETRAB,RETREC/LVPAPI
NO
NO
RETRAB,RETREC/LVPEL
NO
B1
B2
R154
CY
A1
A2
191
34E
MA
34F
VE
365
A8
B8
R156
34D
OR
34C
OR
189
34D
MA
34C
MA
1132
34A
MA
R155
34A
OR
34B
OR
190
34B
MA
1133
34G
VE
34H
SA
366
R153
34G
MA
34H
MA
192