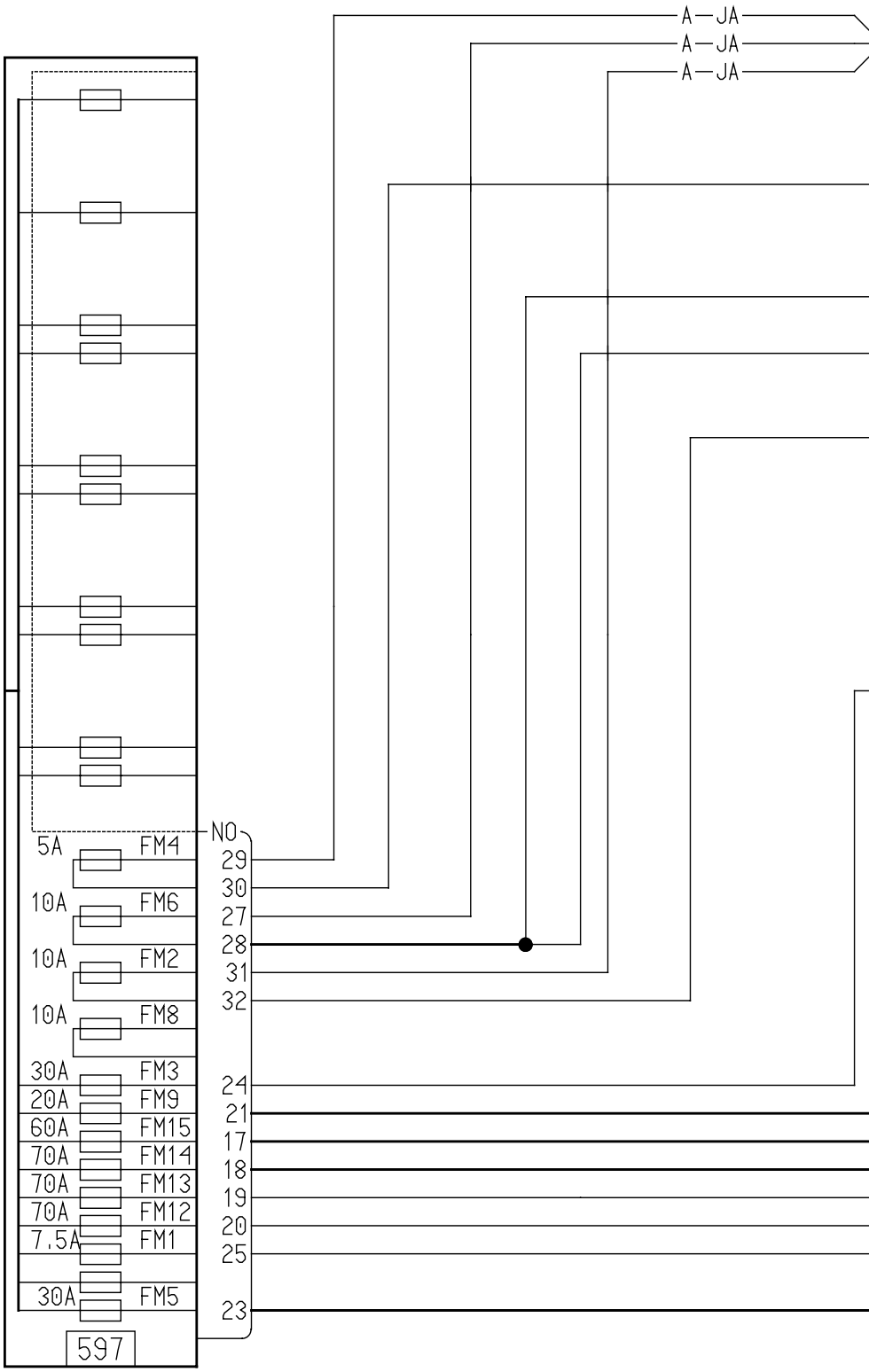
A—JA
A—JA
A—JA
NO
5A FM4
10A FM6
10A FM2
10A FM8
30A FM3
20A FM9
60A FM15
70A FM14
70A FM13
70A FM12
7.5A FM1
30A FM5
29
30
27
28
31
32
24
21
17
18
19
20
25
23
597

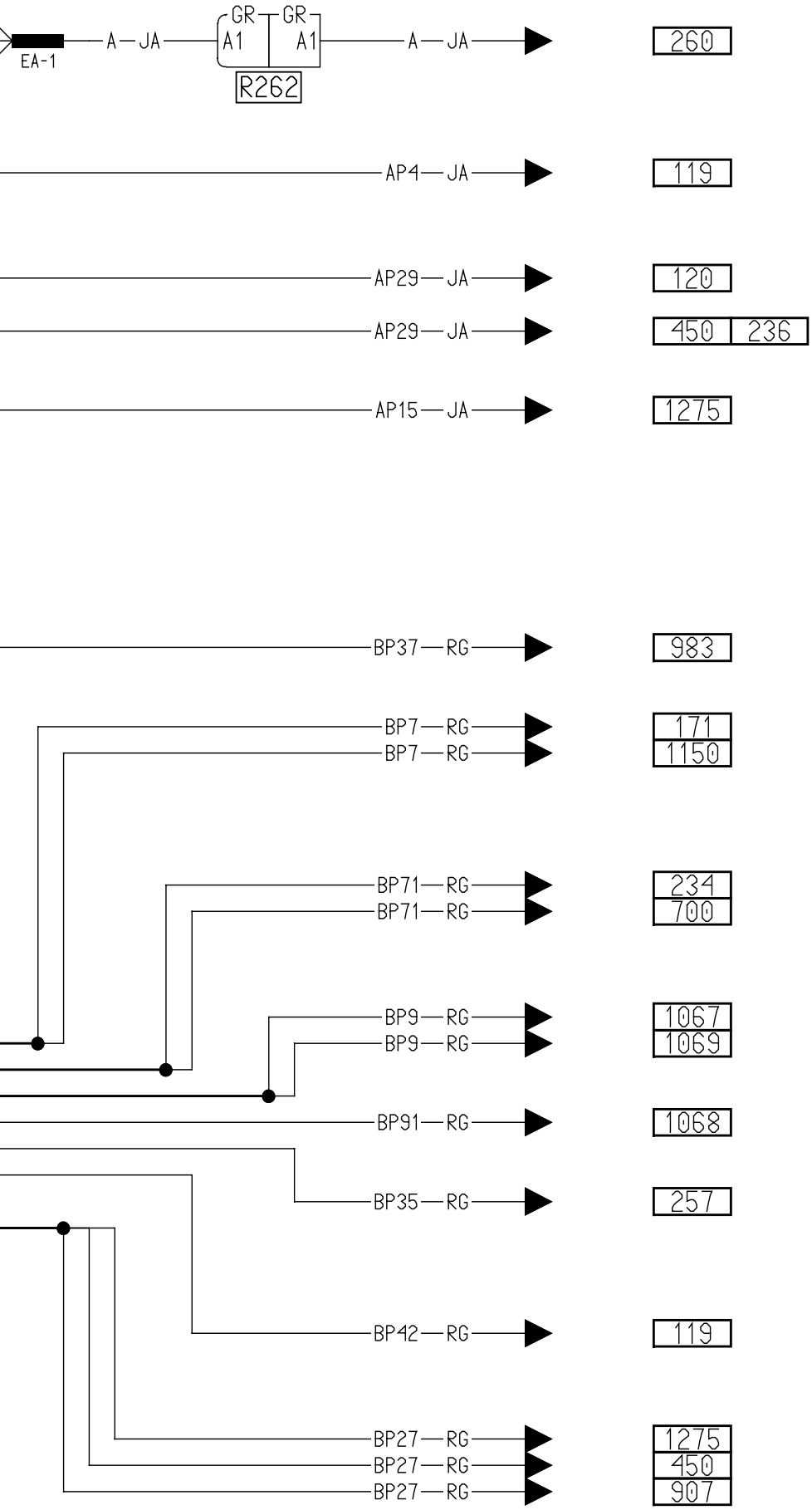
EA-1
A — JA
GR
GR
A1
A1
R262
A — JA
260
AP4 — JA
119
AP29 — JA
120
AP29 — JA
450
236
AP15 — JA
1275
BP37 — RG
983
BP7 — RG
171
BP7 — RG
1150
BP71 — RG
234
BP71 — RG
700
BP9 — RG
1067
BP9 — RG
1069
BP91 — RG
1068
BP35 — RG
257
BP42 — RG
119
BP27 — RG
1275
BP27 — RG
450
BP27 — RG
907