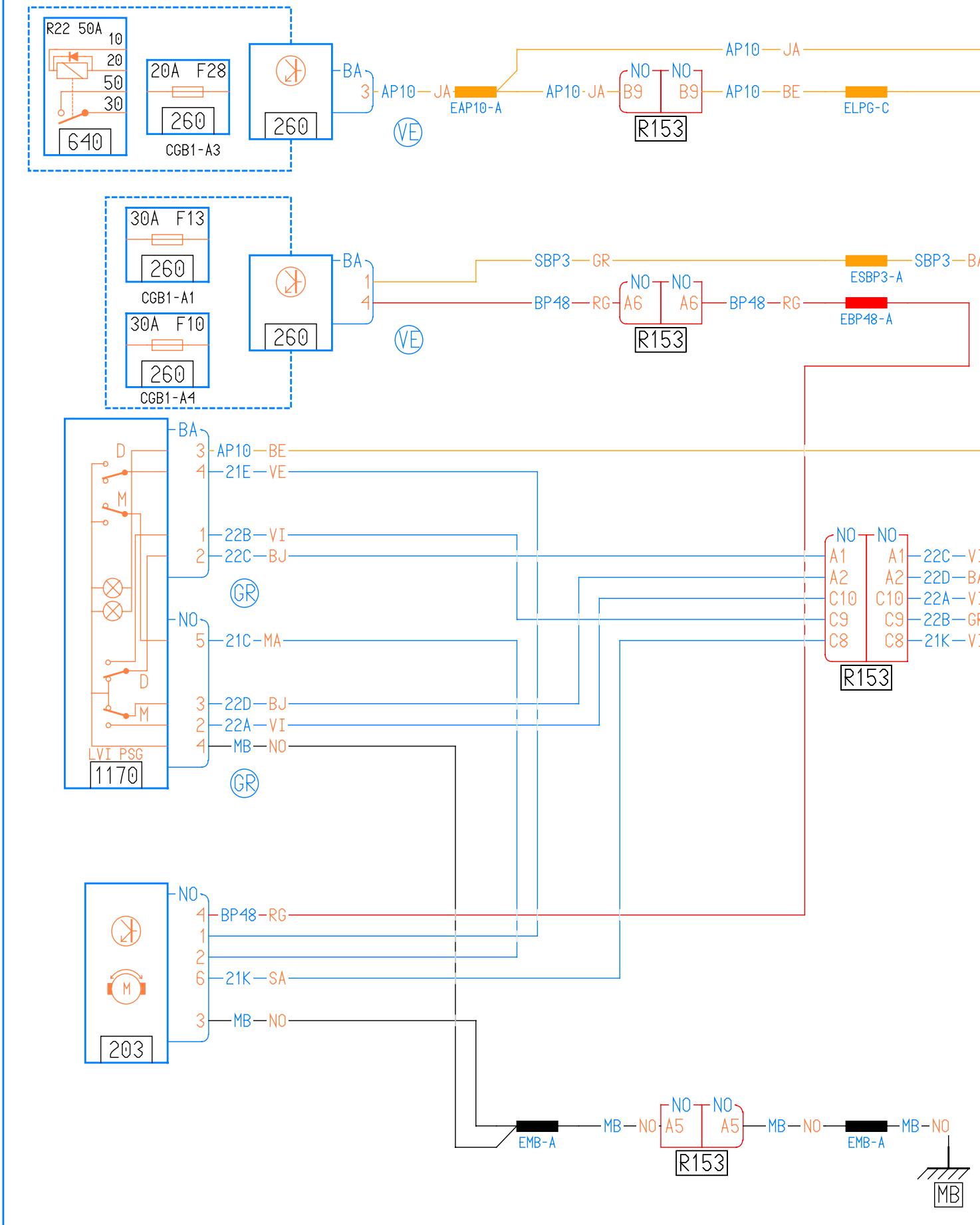
R22 50A
10
20
50
30
640
20A F28
260
CGB1-A3
260
BA
3
AP10 JA
EAP10-A
AP10 JA
NO NO
B9 B9
R153
AP10 BE
ELPG-C
VE
30A F13
260
CGB1-A1
30A F10
260
CGB1-A4
260
BA
1
4
SBP3 GR
ESBP3-A
SBP3 BA
BP48 RG
NO NO
A6 A6
R153
BP48 RG
EBP48-A
VE
BA
3 AP10 BE
4 21E VE
1 22B VI
2 22C BJ
GR
NO
5 21C MA
3 22D BJ
2 22A VI
4 MB NO
GR
D
M
D
M
LVI PSG
1170
NO NO
A1 A1 22C VI
A2 A2 22D BA
C10 C10 22A VI
C9 C9 22B GR
C8 C8 21K VI
R153
NO
4 BP48 RG
1
2
6 21K SA
3 MB NO
M
203
EMB-A
MB NO
NO NO
A5 A5
R153
MB NO
EMB-A
MB NO
MB

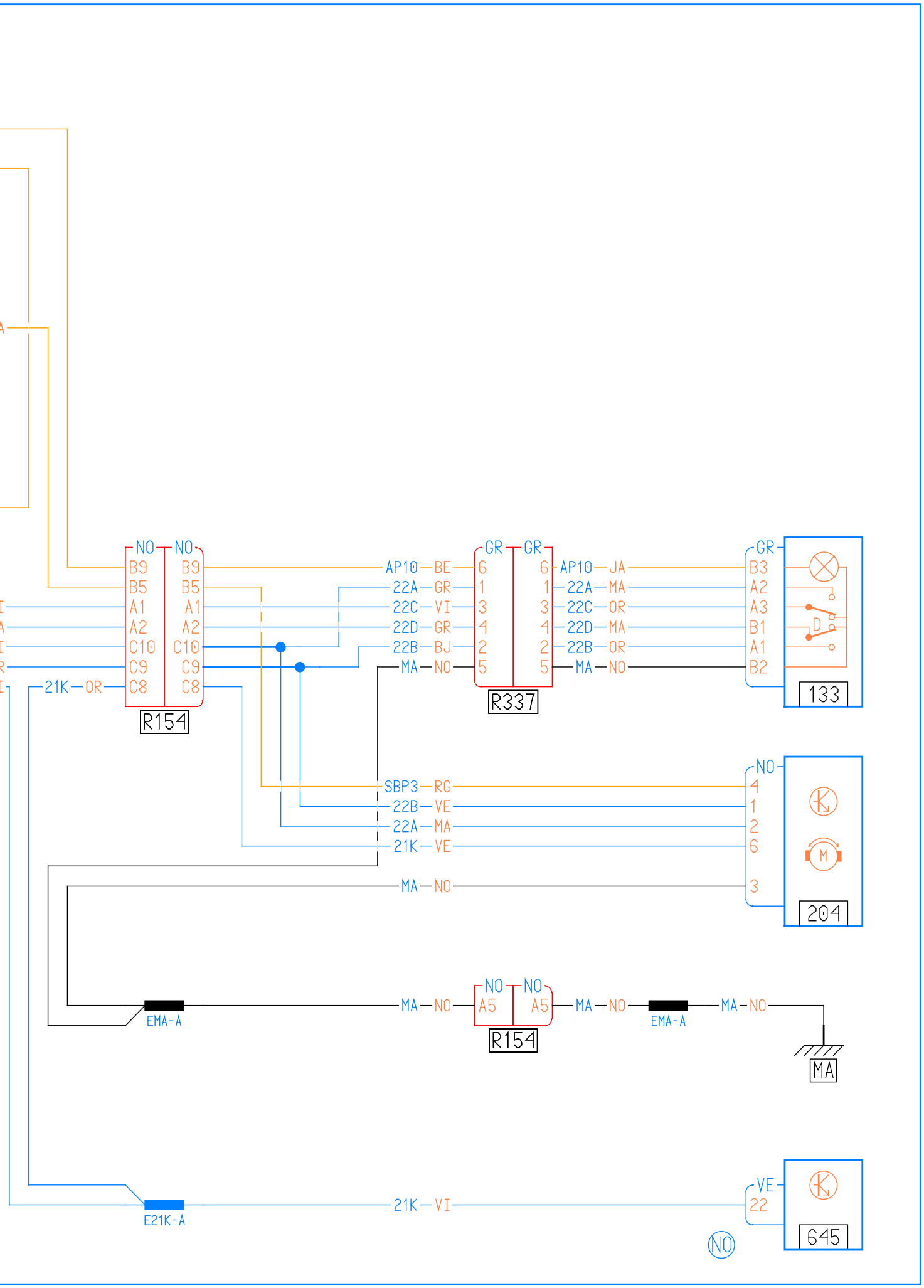
NO
B9
B5
A1
A2
C10
C9
C8
21K—OR
R154
AP10—BE
22A—GR
22C—VI
22D—GR
22B—BJ
MA—NO
GR
6
1
3
4
2
5
R337
AP10—JA
22A—MA
22C—OR
22D—MA
22B—OR
B3
A2
A3
B1
A1
B2
D
133
SBP3—RG
22B—VE
22A—MA
21K—VE
4
1
2
6
3
M
204
EMA-A
A5
R154
MA
E21K-A
21K—VI
VE
22
645