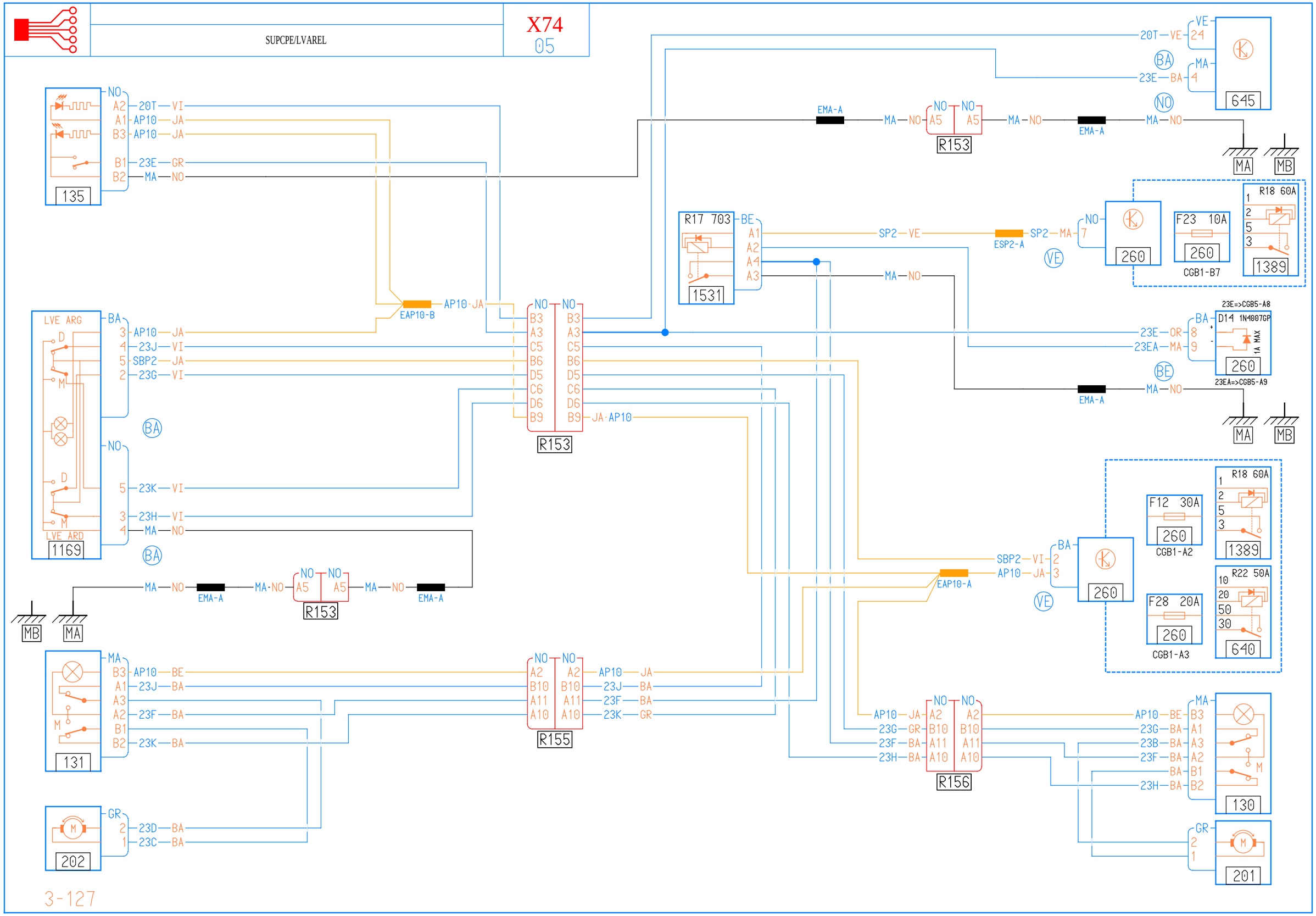
SUPCPE/LVAREL
X74
05
135
NO
A2 20T VI
A1 AP10 JA
B3 AP10 JA
B1 23E GR
B2 MA NO
LVE ARG
BA
3 AP10 JA
4 23J VI
5 SBP2 JA
2 23G VI
NO
5 23K VI
3 23H VI
4 MA NO
LVE ARD
1169
EAP10-B
AP10-JA
R153
NO NO
B3 B3
A3 A3
C5 C5
B6 B6
D5 D5
C6 C6
D6 D6
B9 B9
JA-AP10
EMA-A
MA NO
A5 A5
MB
MA
131
MA
B3 AP10 BE
A1 23J BA
A3
A2 23F BA
B1
B2 23K BA
202
GR
2 23D BA
1 23C BA
R155
A2 A2
B10 B10
A11 A11
A10 A10
AP10 JA
23J BA
23F BA
23K GR
R17 703
1531
BE
A1
A2
A4
A3
SP2 VE
ESP2-A
SP2 MA
VE
7
260
F23 10A
CGB1-B7
R18 60A
1389
20T VE
24
23E BA
4
645
23E=>CGB5-A8
D14 1N4007GP
1A MAX
23E OR
23EA MA
8
9
23EA=>CGB5-A9
F12 30A
CGB1-A2
F28 20A
CGB1-A3
R22 50A
640
SBP2 VI
AP10 JA
EAP10-A
R156
23G GR
23F BA
23H BA
23B BA
130
201