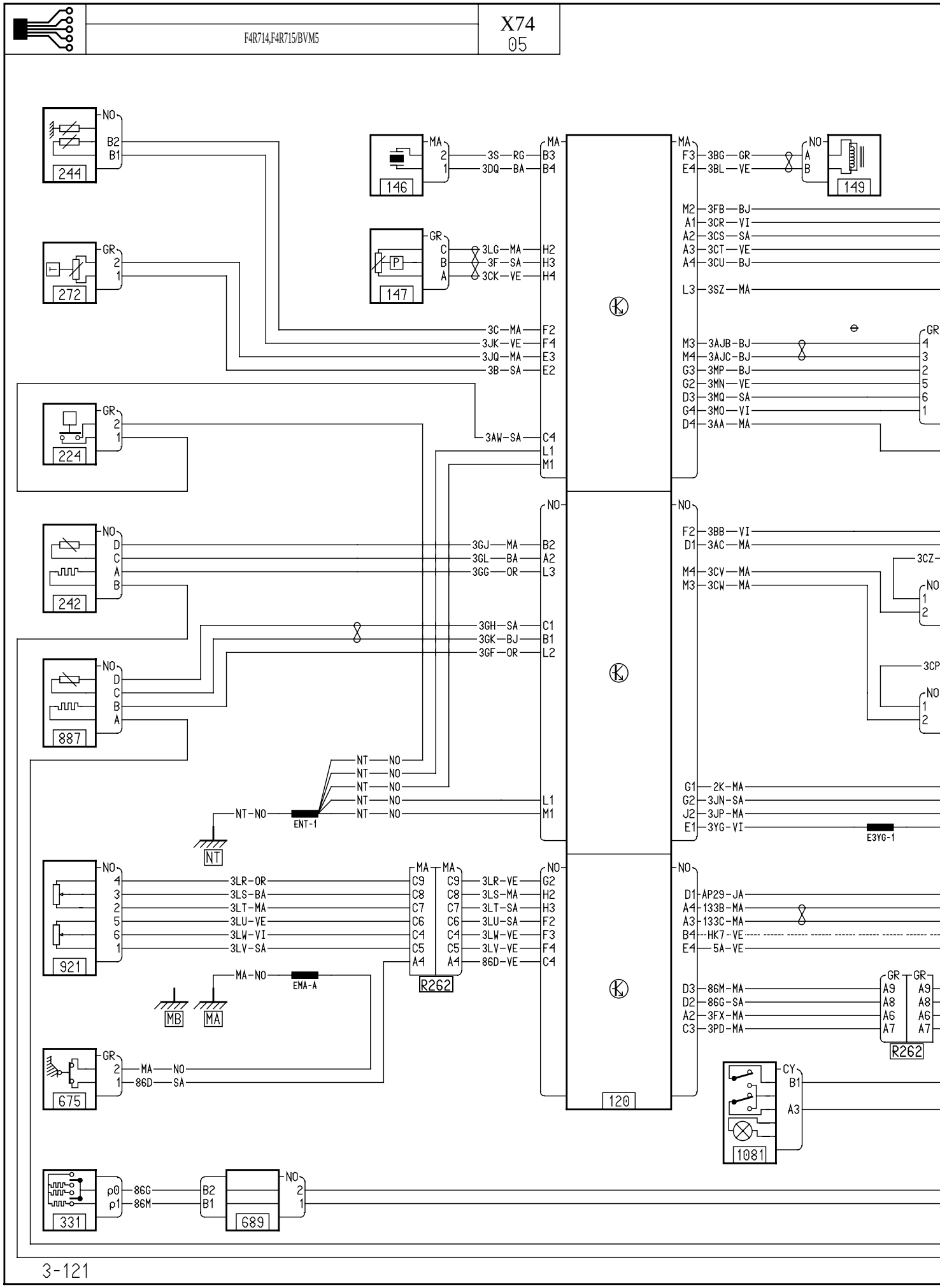
244
272
224
242
887
921
675
331
146
147
149
120
R262
1081
689
ENT-1
EMA-A
E3YG-1
NT
MB
MA

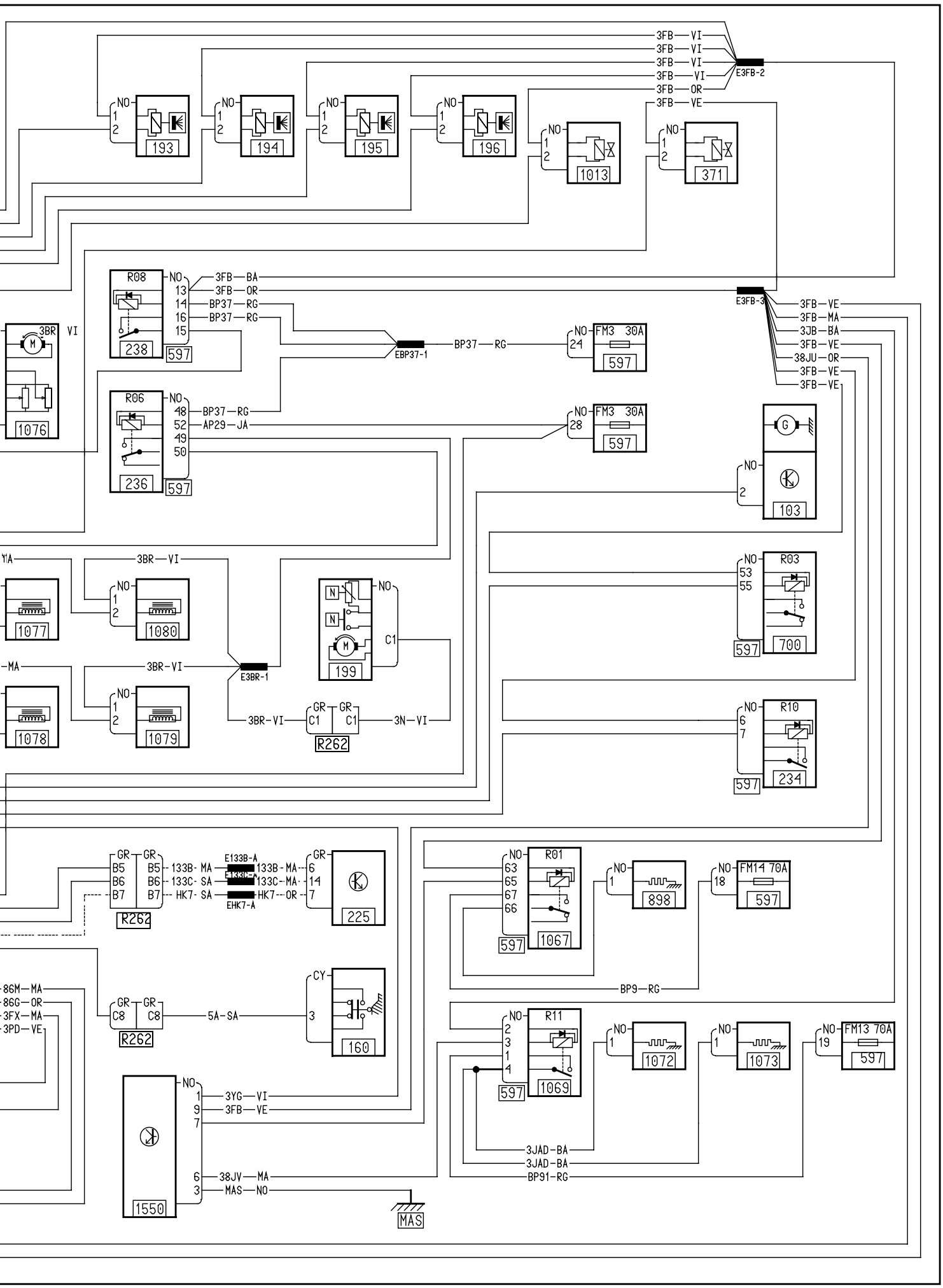
3FB—VI
3FB—VI
3FB—VI
3FB—VI
3FB—OR
3FB—VE
E3FB-2
NO
1
2
193
194
195
196
1013
371
R08
NO
13
14
16
15
3FB—BA
3FB—OR
BP37—RG
BP37—RG
238
597
EBP37-1
BP37—RG
NO
24
FM3 30A
597
E3FB-3
3FB—VE
3FB—MA
3JB—BA
3FB—VE
38JU—OR
3FB—VE
3FB—VE
3BR
VI
M
1076
R06
NO
48
52
49
50
BP37—RG
AP29—JA
236
597
NO
28
FM3 30A
597
G
NO
2
103
3BR—VI
1077
1080
NO
53
55
R03
597
700
N
N
M
NO
C1
199
3BR-VI
E3BR-1
1078
1079
3BR-VI
GR
C1
GR
C1
3N—VI
R262
NO
6
7
R10
597
234
GR
B5
B6
B7
GR
B5
B6
B7
133B- MA
133C- SA
HK7- SA
E133B-A
E133C-A
EHK7-A
133B-MA
133C-MA
HK7—OR
GR
6
14
7
225
R262
NO
63
65
67
66
R01
597
1067
NO
1
898
NO
18
FM14 70A
597
BP9—RG
86M—MA
86G—OR
3FX—MA
3PD—VE
GR
C8
GR
C8
5A-SA
R262
CY
3
160
NO
2
3
1
4
R11
597
1069
NO
1
1072
NO
1
1073
NO
19
FM13 70A
597
NO
1
9
7
3YG—VI
3FB—VE
6
3
38JV—MA
MAS—NO
1550
3JAD-BA
3JAD-BA
BP91-RG
MAS