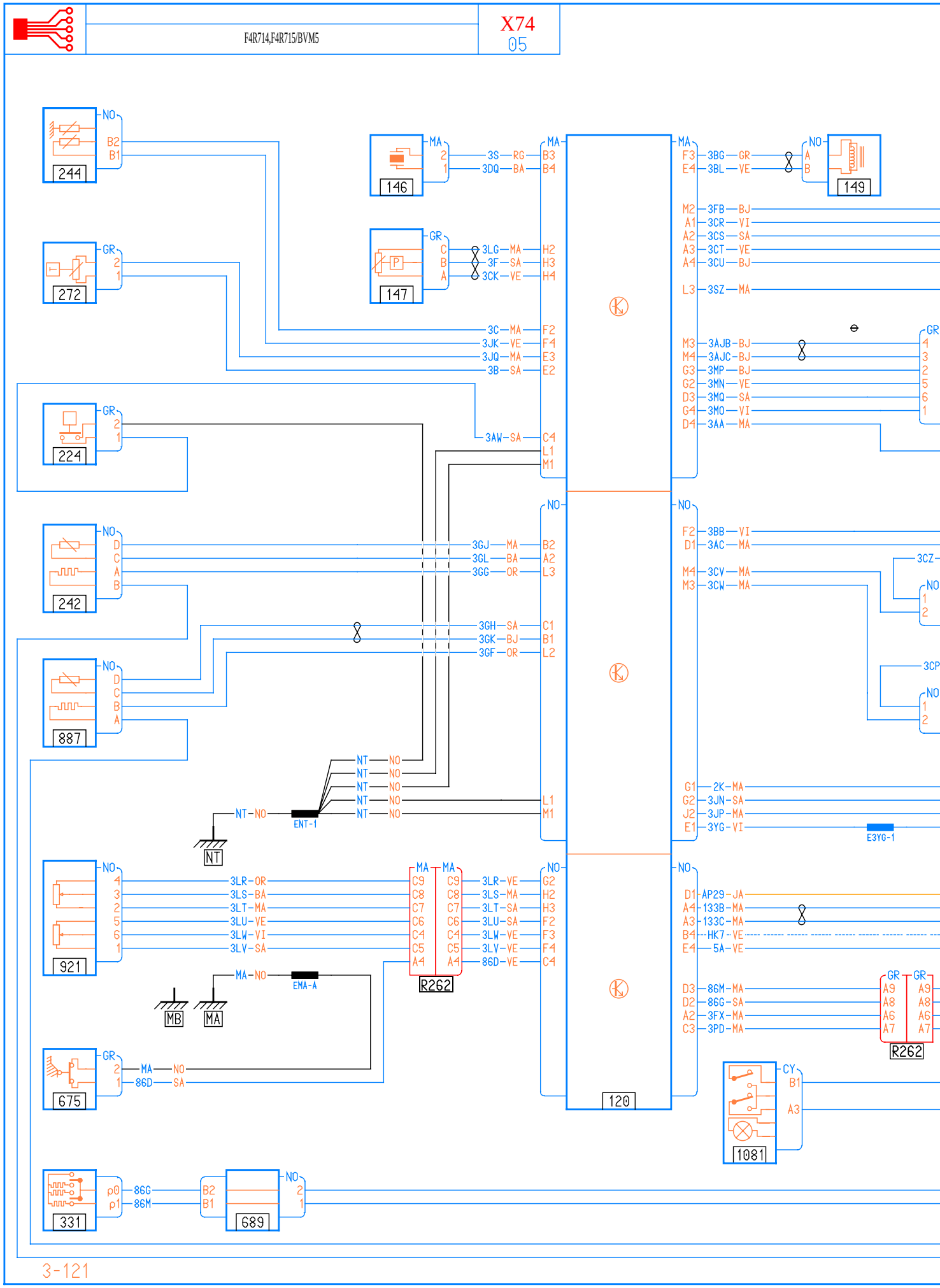
244
272
224
242
887
921
675
331
146
147
149
120
R262
1081
689
ENT-1
EMA-A
E3YG-1
NT
MB
MA

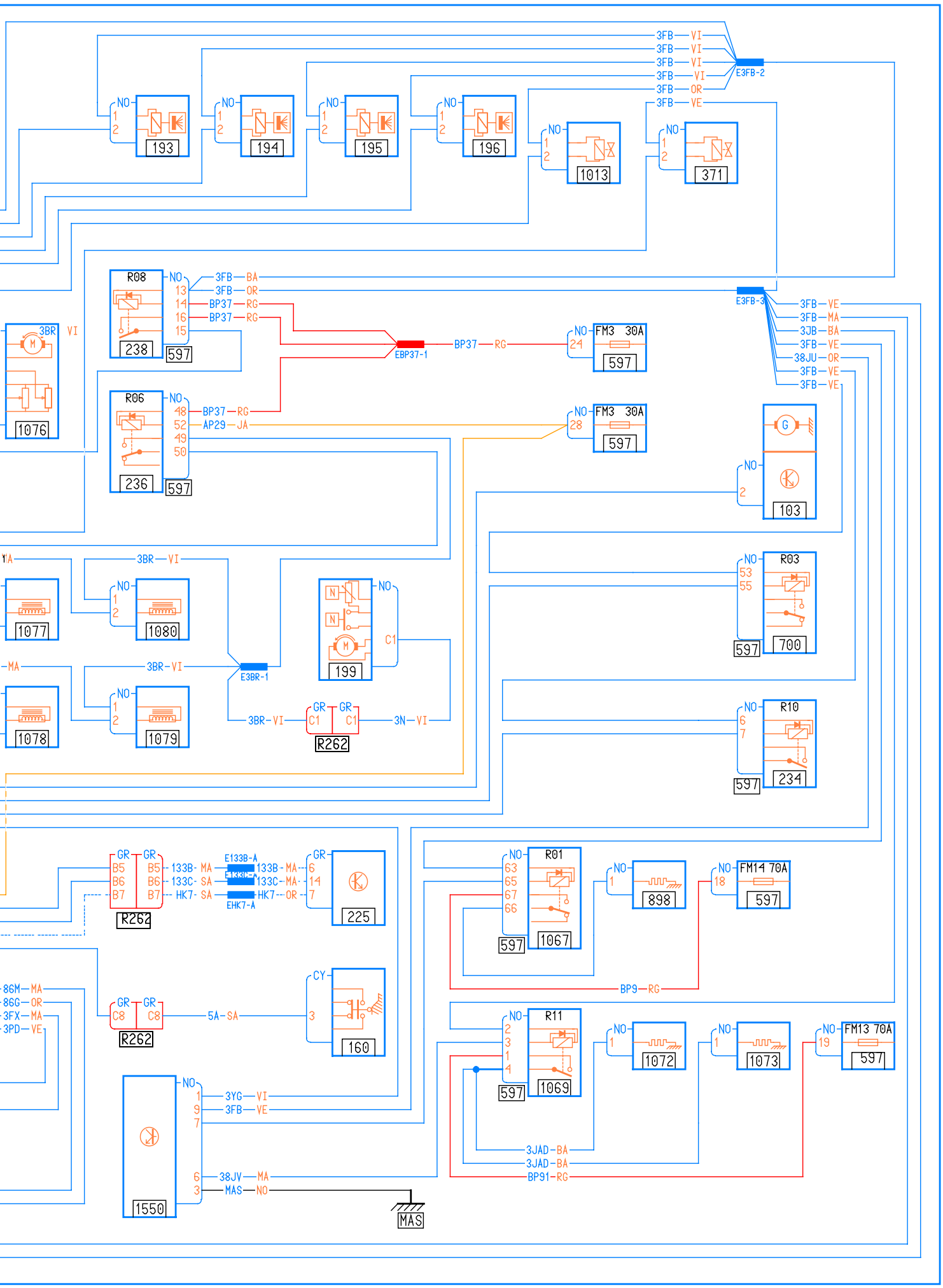
3FB—VI
3FB—VI
3FB—VI
3FB—VI
3FB—OR
3FB—VE
E3FB-2
NO
1
2
193
194
195
196
1013
371
R08
13
14
16
15
238
597
3FB—BA
3FB—OR
BP37—RG
BP37—RG
EBP37-1
BP37—RG
24
FM3 30A
597
E3FB-3
3FB—VE
3FB—MA
3JB—BA
3FB—VE
38JU—OR
3FB—VE
3FB—VE
3BR
VI
1076
R06
48
52
49
50
236
BP37—RG
AP29—JA
28
G
103
3BR—VI
1077
1080
1078
1079
E3BR-1
3BR—VI
N
199
C1
GR
R262
3N—VI
R03
53
55
700
R10
6
7
234
B5
B6
B7
133B-MA
133C-SA
HK7-SA
E133B-A
EHK7-A
133B-MA
133C-MA
HK7—OR
225
R01
63
65
67
66
1067
898
18
FM14 70A
BP9—RG
86M—MA
86G—OR
3FX—MA
3PD—VE
C8
5A-SA
CY
3
160
R11
2
3
1
4
1069
1072
1073
19
FM13 70A
1550
3YG—VI
3FB—VE
38JV—MA
MAS—NO
3JAD-BA
3JAD-BA
BP91-RG
MAS