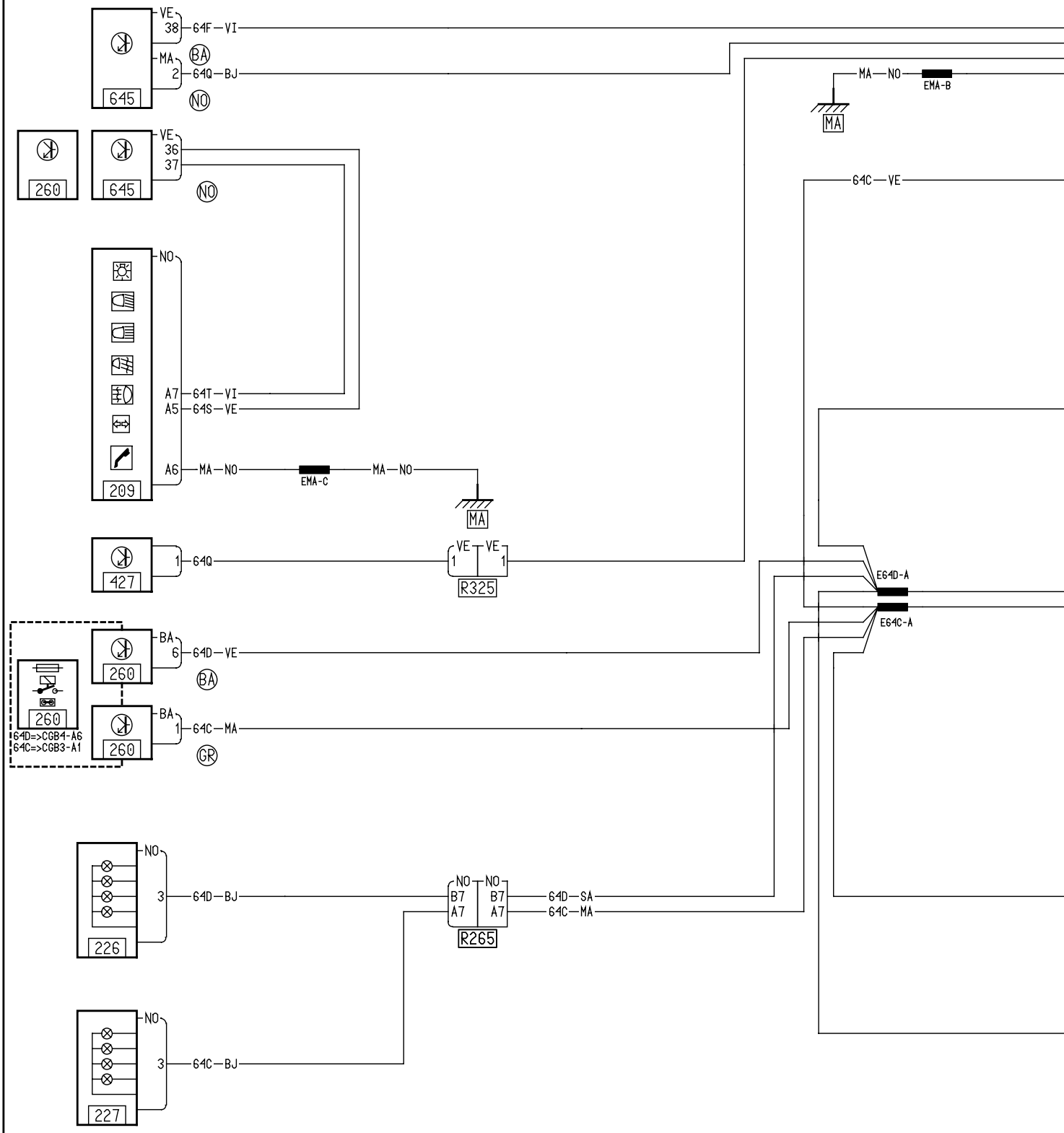
VE
38
64F—VI
MA
2
64Q—BJ
BA
NO
645
260
VE
36
37
NO
645
NO
A7
64T—VI
A5
64S—VE
A6
MA—NO
EMA-C
MA—NO
209
MA
427
1
64Q
VE
1
VE
1
R325
MA—NO
EMA-B
MA
64C—VE
EG4D-A
EG4C-A
BA
6
64D—VE
BA
260
260
64D=>CGB4-A6
64C=>CGB3-A1
BA
1
64C—MA
GR
260
NO
3
64D—BJ
226
NO
B7
A7
NO
B7
A7
64D—SA
64C—MA
R265
NO
3
64C—BJ
227

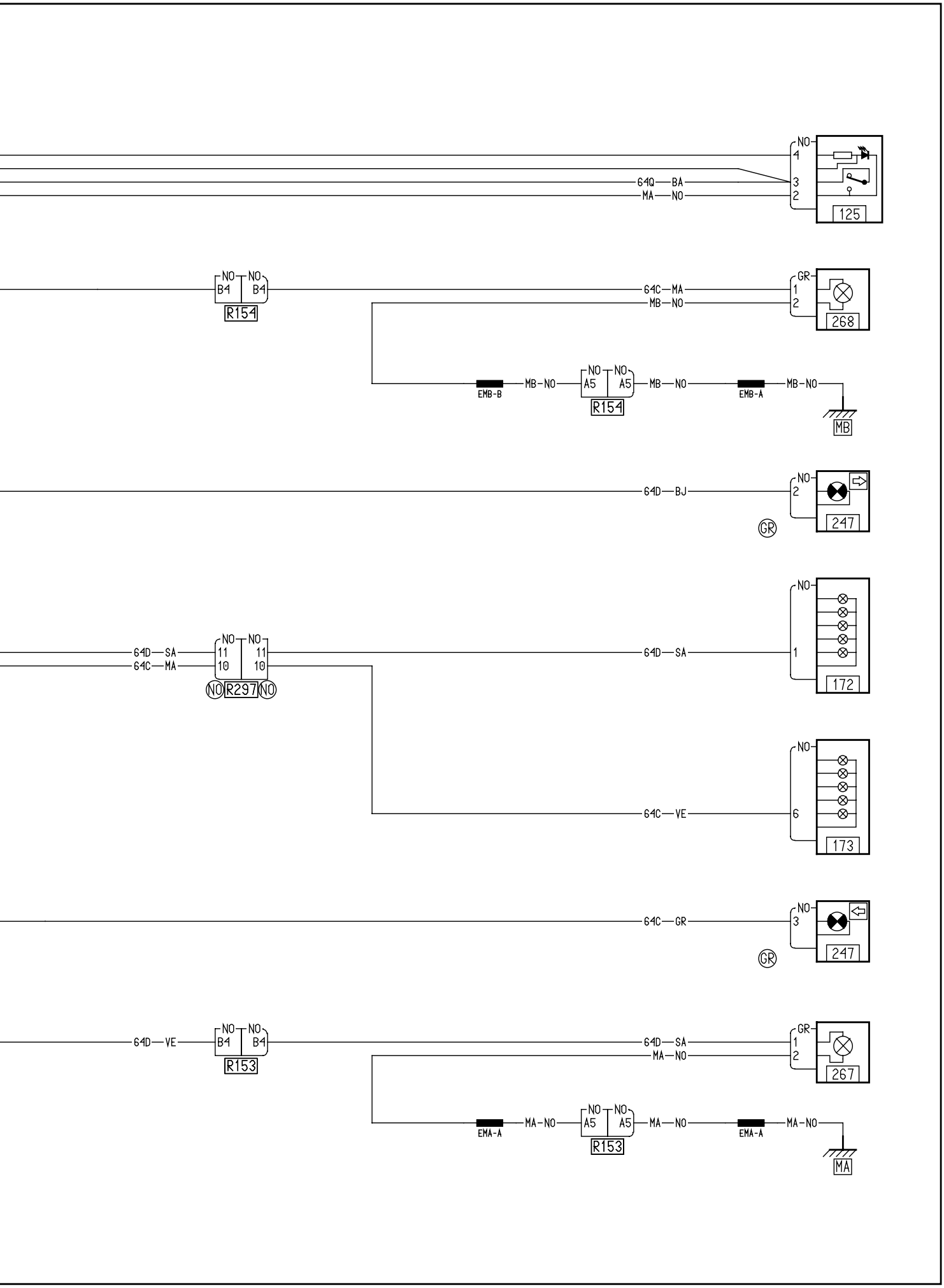
NO
4
3
2
64Q — BA
MA — NO
125
NO B4
NO B4
R154
64C — MA
MB — NO
GR
1
2
268
EMB-B
MB-NO
NO A5
NO A5
R154
MB — NO
EMB-A
MB-NO
MB
64D — BJ
NO
2
247
GR
NO
64D — SA
64C — MA
NO 11 10
NO 11 10
NO R297 NO
64D — SA
1
172
NO
64C — VE
6
173
64C — GR
NO
3
247
GR
64D — VE
NO B4
NO B4
R153
64D — SA
MA — NO
GR
1
2
267
EMA-A
MA-NO
NO A5
NO A5
R153
MA — NO
EMA-A
MA-NO
MA