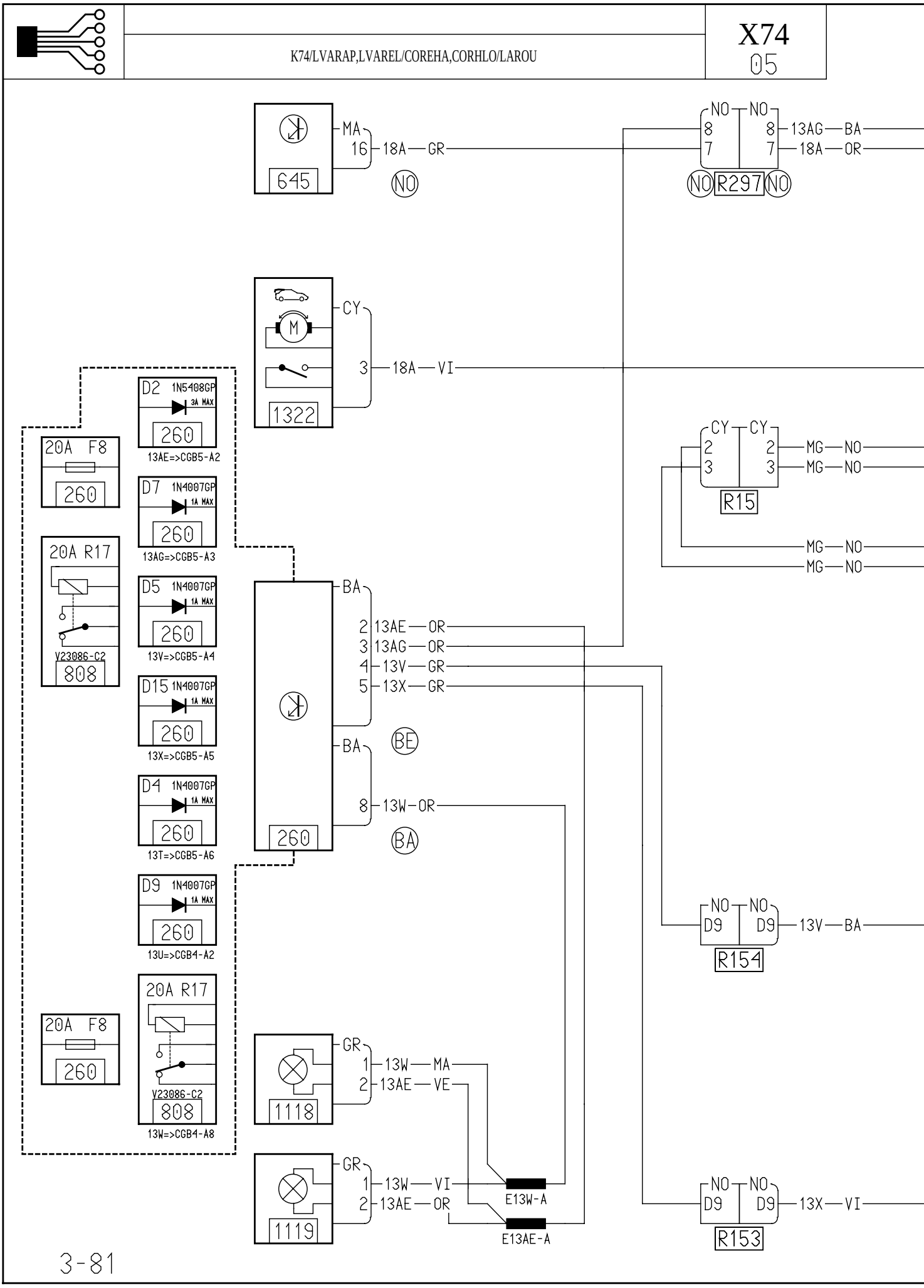
645
MA
16
18A — GR
NO
NO NO
8 8 13AG — BA
7 7 18A — OR
NO R297 NO
1322
CY
M
3
18A — VI
CY CY
2 2 MG — NO
3 3 MG — NO
R15
MG — NO
MG — NO
D2 1N5408GP 3A MAX
260
13AE=>CGB5-A2
20A F8
260
D7 1N4007GP 1A MAX
260
13AG=>CGB5-A3
20A R17
V23086-C2
808
D5 1N4007GP 1A MAX
260
13V=>CGB5-A4
D15 1N4007GP 1A MAX
260
13X=>CGB5-A5
D4 1N4007GP 1A MAX
260
13T=>CGB5-A6
D9 1N4007GP 1A MAX
260
13U=>CGB4-A2
20A R17
V23086-C2
808
13W=>CGB4-A8
20A F8
260
BA
2 13AE — OR
3 13AG — OR
4 13V — GR
5 13X — GR
BE
BA
8 13W — OR
BA
260
NO NO
D9 D9 13V — BA
R154
1118
GR
1 13W — MA
2 13AE — VE
1119
GR
1 13W — VI
2 13AE — OR
E13W-A
E13AE-A
NO NO
D9 D9 13X — VI
R153

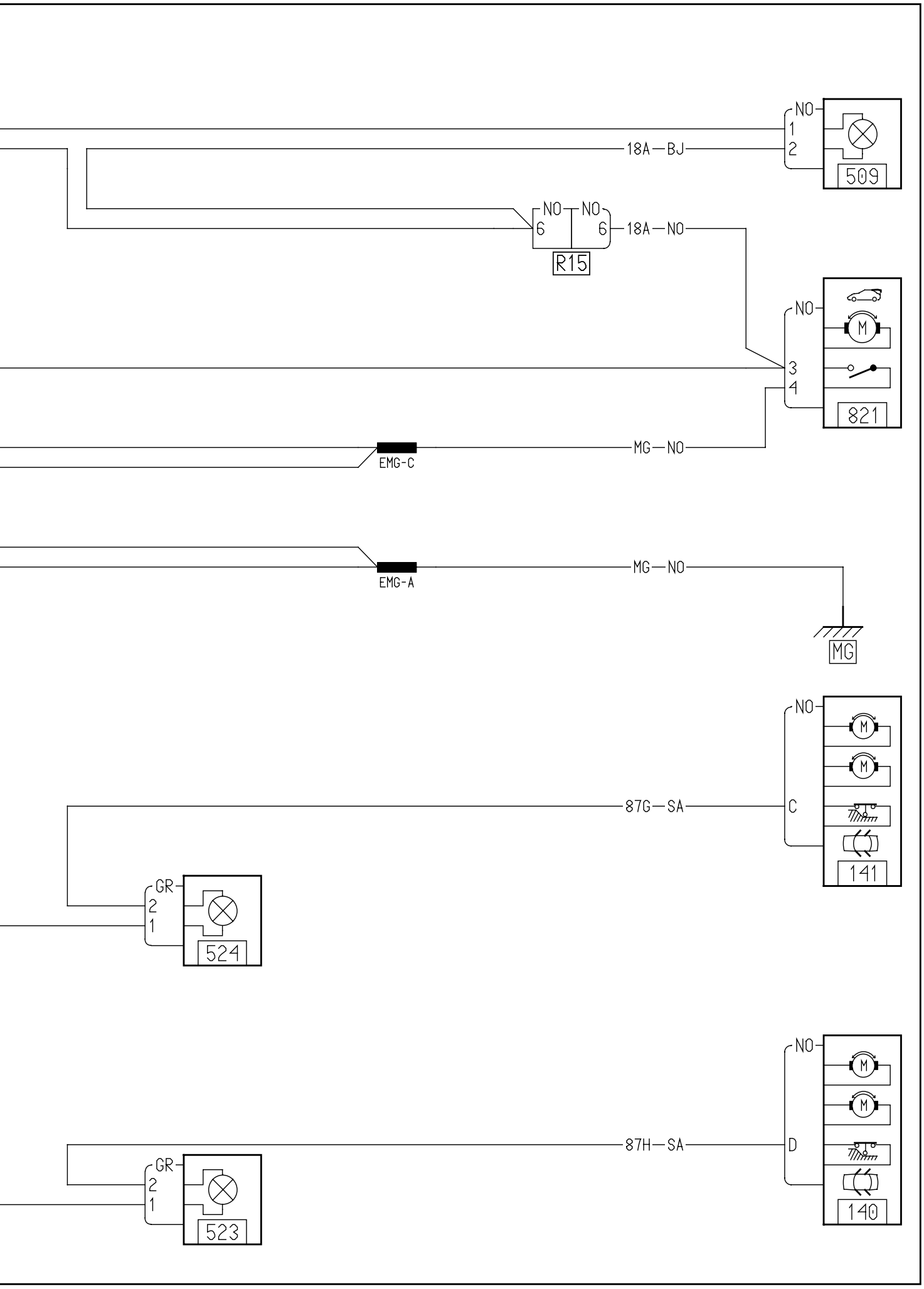
NO
1
2
509
18A—BJ
NO
NO
6
6
R15
18A—NO
NO
M
3
4
821
MG—NO
EMG-C
MG—NO
EMG-A
MG
NO
M
M
C
141
87G—SA
GR
2
1
524
NO
M
M
D
140
87H—SA
GR
2
1
523