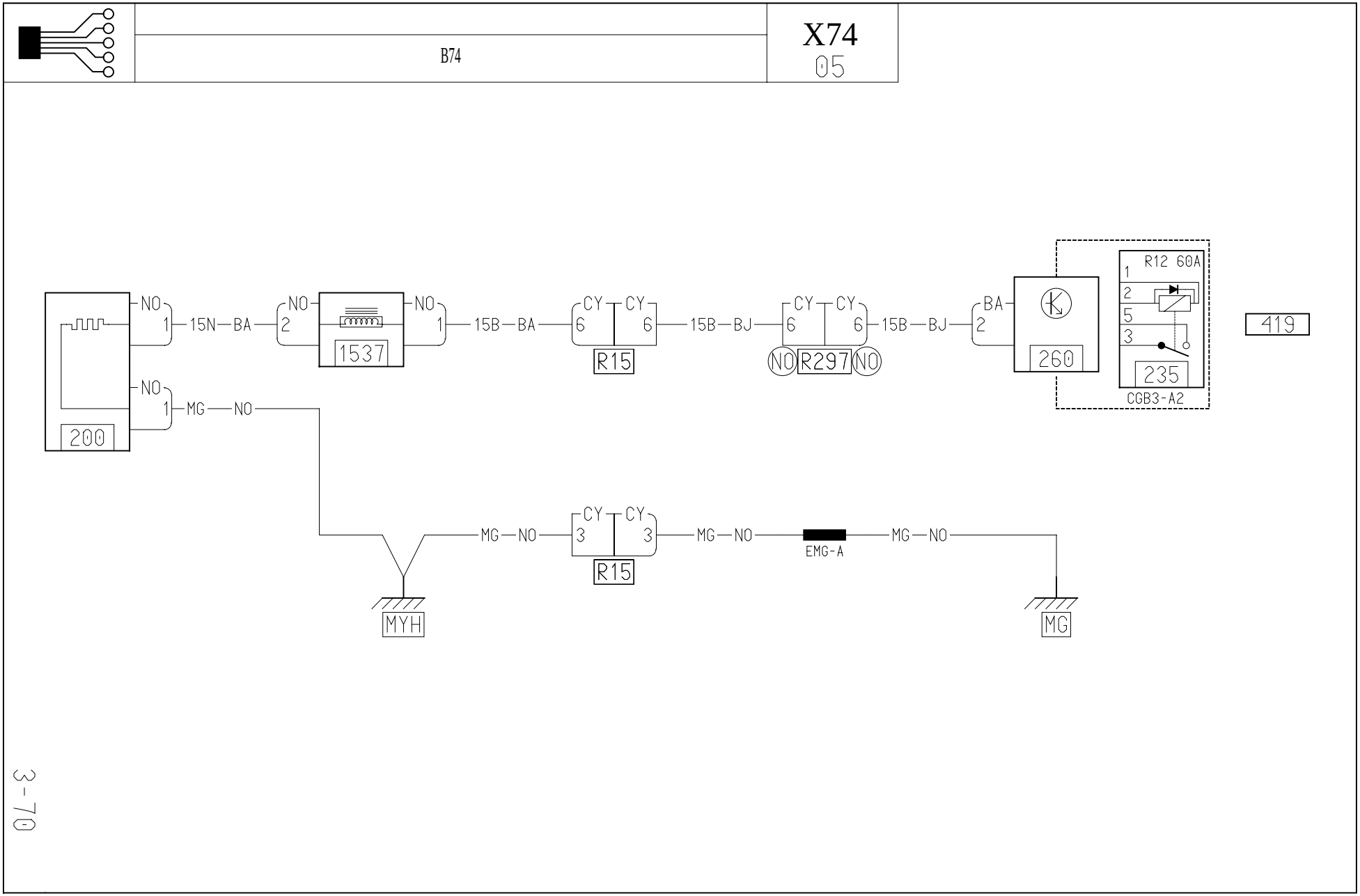
B74
X74
05
NO
1
15N
BA
NO
2
1537
NO
1
15B
BA
CY
6
CY
6
R15
15B
BJ
CY
6
CY
6
NO
R297
NO
15B
BJ
BA
2
260
R12 60A
1
2
5
3
235
CGB3-A2
419
NO
1
MG
NO
200
MG
NO
CY
3
CY
3
R15
MG
NO
EMG-A
MG
NO
MYH
MG