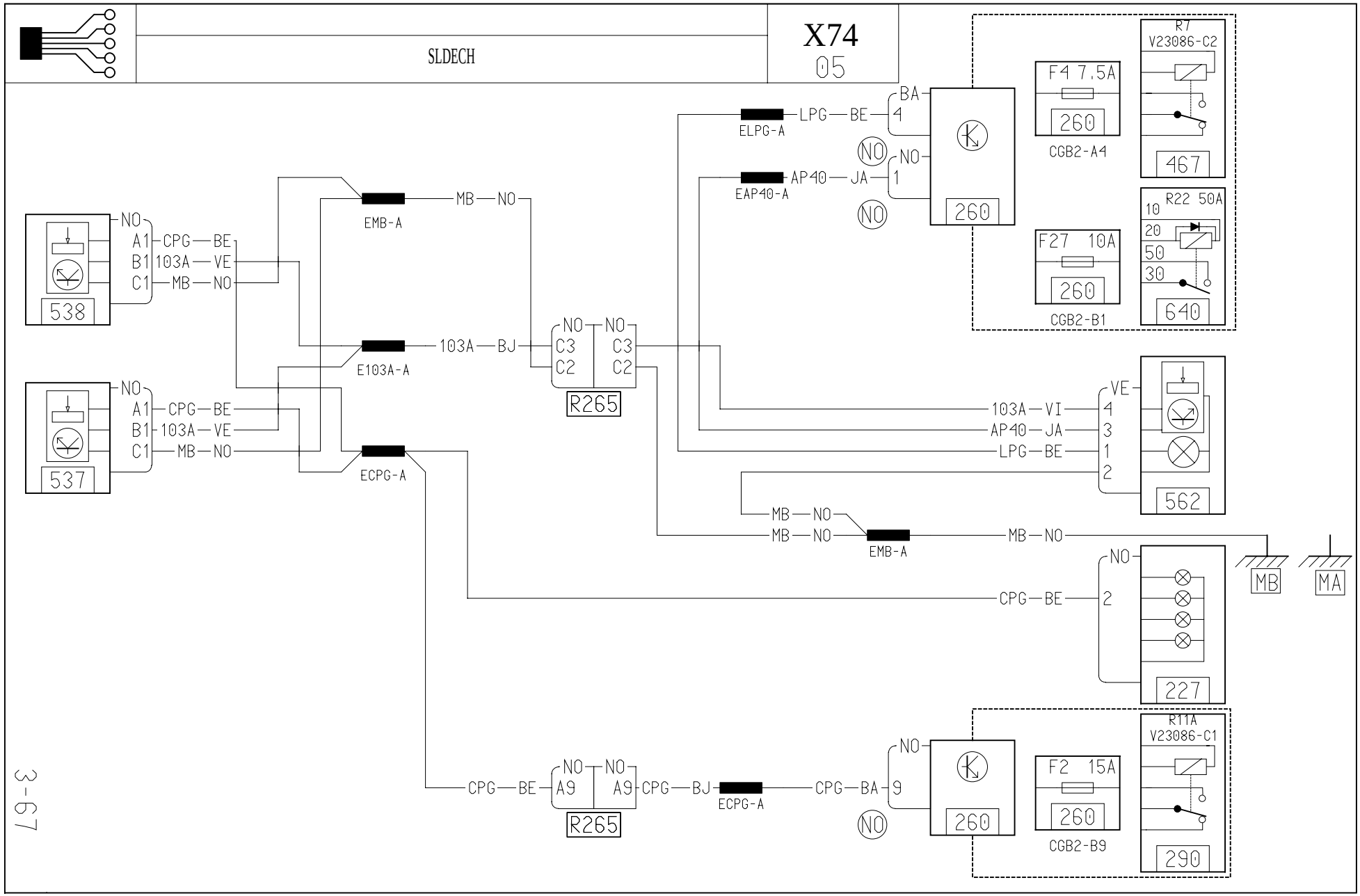
SLDECH
X74
05
538
537
NO
A1
B1
C1
CPG
103A
MB
BE
VE
NO
EMB-A
E103A-A
ECPG-A
103A
BJ
NO
C3
C2
R265
ELPG-A
EAP40-A
LPG
AP40
JA
BA
4
1
260
F4 7.5A
CGB2-A4
F27 10A
CGB2-B1
R7
V23086-C2
467
R22 50A
10
20
50
30
640
VI
3
2
562
227
MA
A9
9
CPG
BJ
F2 15A
CGB2-B9
R11A
V23086-C1
290