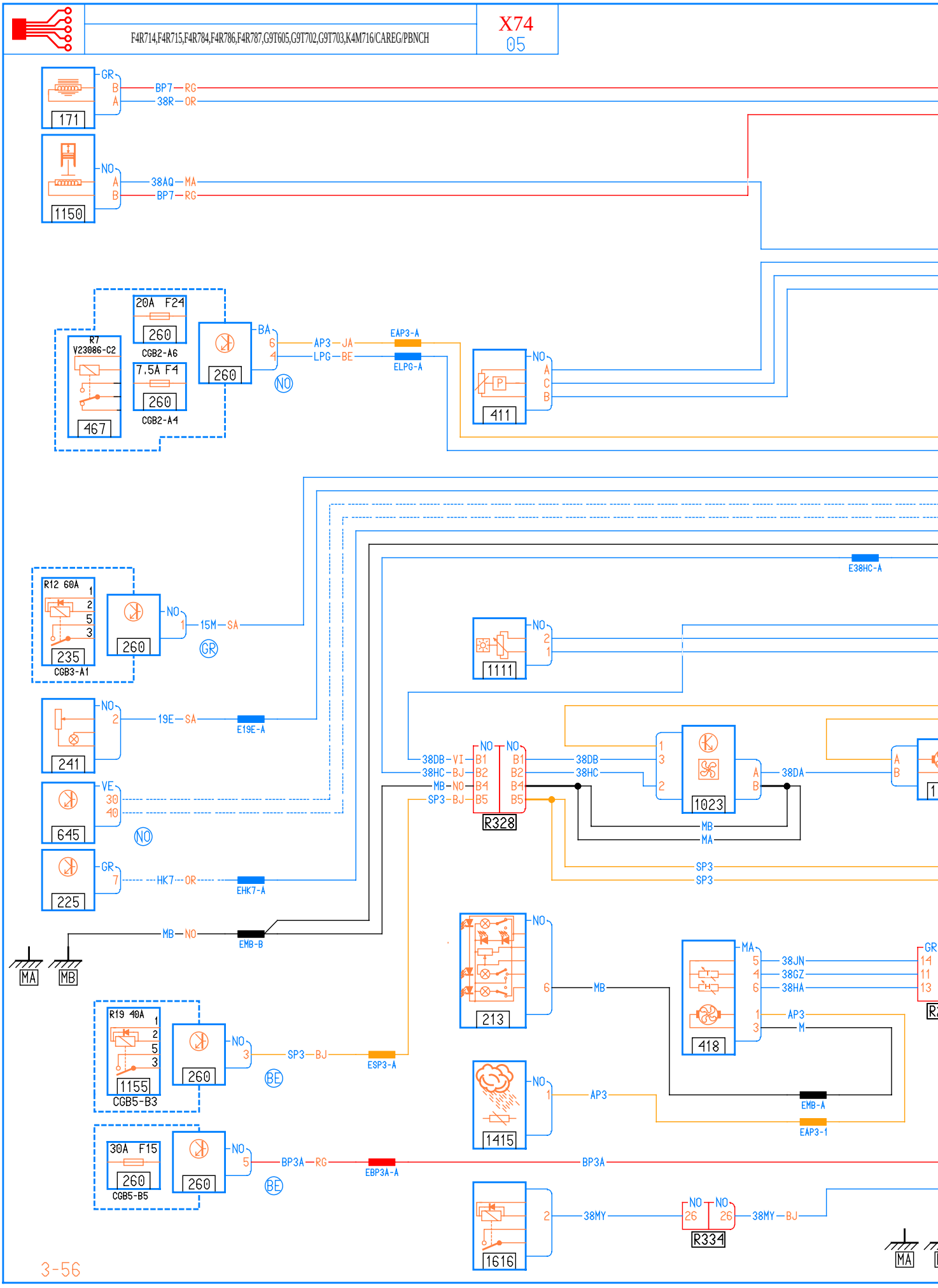
171
GR
B
A
BP7—RG
38R—OR
1150
NO
A
B
38AQ—MA
BP7—RG
20A F24
260
CGB2-A6
R7
V23086-C2
467
7.5A F4
260
CGB2-A4
260
BA
6
4
AP3—JA
LPG—BE
EAP3-A
ELPG-A
NO
411
P
NO
A
C
B
E38HC-A
R12 60A
235
CGB3-A1
260
NO
1
15M—SA
GR
1111
NO
2
1
241
NO
2
19E—SA
E19E-A
645
VE
30
40
NO
225
GR
7
HK7—OR
EHK7-A
MB—NO
EMB-B
MA
MB
38DB—VI
38HC—BJ
MB—NO
SP3—BJ
NO
B1
B2
B4
B5
R328
38DB
38HC
1023
A
B
38DA
MB
MA
SP3
SP3
213
NO
6
MB
418
MA
5
4
6
38JN
38GZ
38HA
1
3
AP3
M
EMB-A
EAP3-1
R19 40A
1155
CGB5-B3
260
NO
3
SP3—BJ
ESP3-A
BE
1415
NO
1
AP3
30A F15
260
CGB5-B5
260
NO
5
BP3A—RG
EBP3A-A
BP3A
BE
1616
2
38MY
NO
26
R334
38MY—BJ
MA

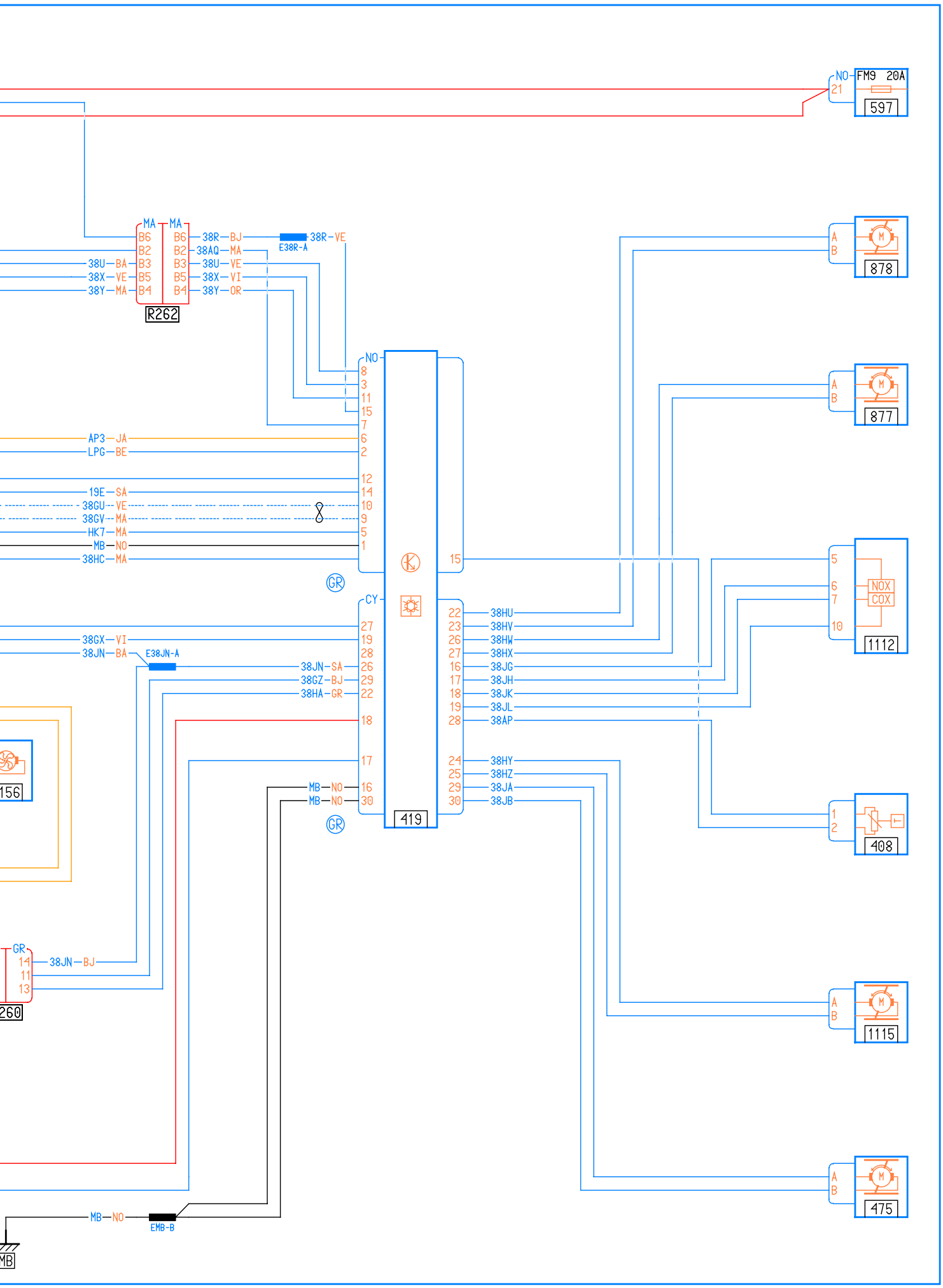
NO
21
FM9 20A
597
MA
MA
B6
B2
B3
B5
B4
B6
B2
B3
B5
B4
38R—BJ
38AQ—MA
38U—VE
38X—VI
38Y—OR
38R—VE
E38R-A
38U—BA
38X—VE
38Y—MA
R262
A
B
M
878
877
NO
8
3
11
15
7
6
2
12
14
10
9
5
1
AP3—JA
LPG—BE
19E—SA
38GU—VE
38GV—MA
HK7—MA
MB—NO
38HC—MA
GR
CY
27
19
28
26
29
22
18
17
16
30
38GX—VI
38JN—BA
E38JN-A
38JN—SA
38GZ—BJ
38HA—GR
MB—NO
MB—NO
419
15
22
23
26
27
16
17
18
19
28
24
25
29
30
38HU
38HV
38HW
38HX
38JG
38JH
38JK
38JL
38AP
38HY
38HZ
38JA
38JB
5
6
7
10
NOX
COX
1112
1
2
408
1115
475
156
GR
14
11
13
38JN—BJ
260
MB—NO
EMB-B
MB