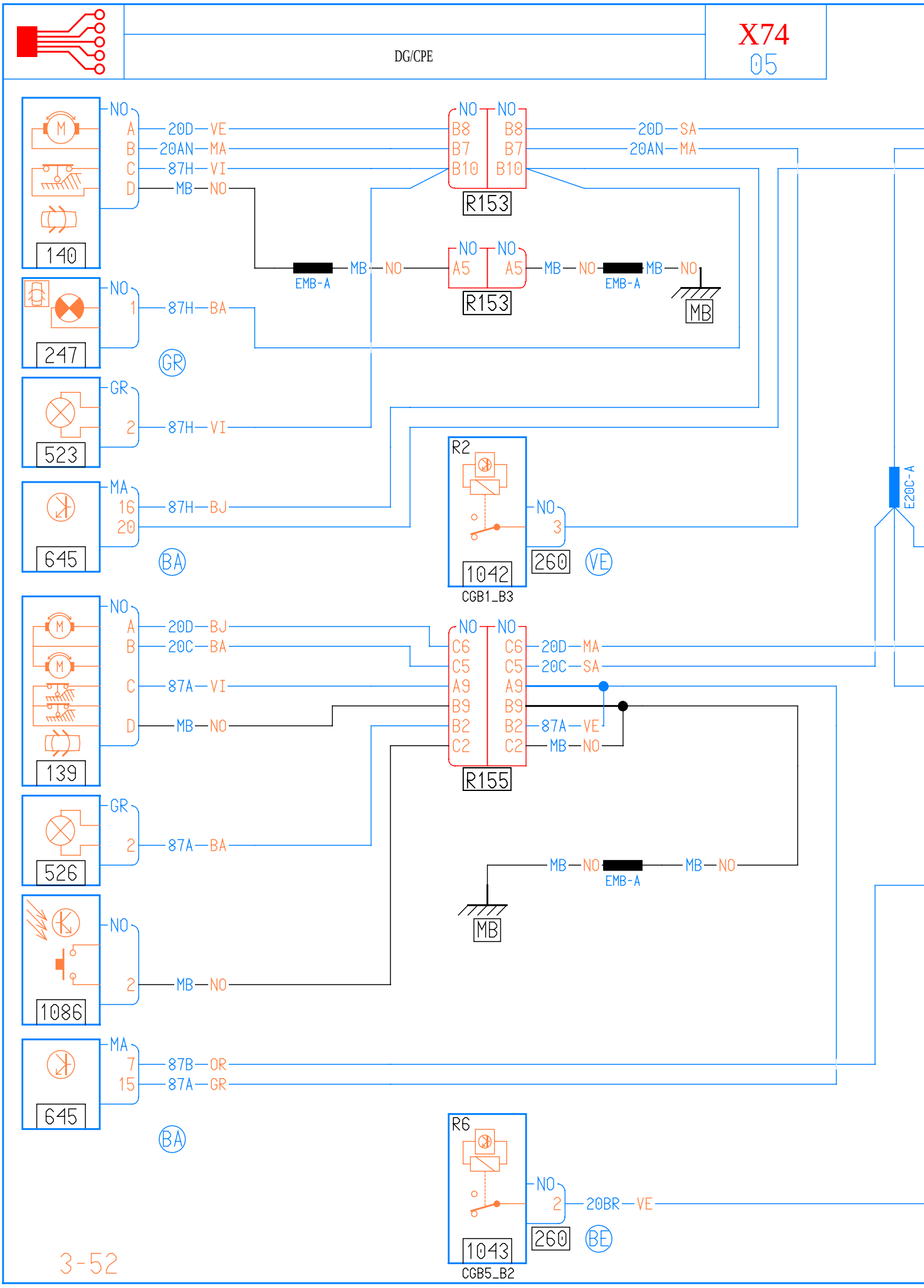
140
NO
A 20D—VE
B 20AN—MA
C 87H—VI
D MB—NO
247
NO
1 87H—BA
GR
523
GR
2 87H—VI
645
MA
16 87H—BJ
20
BA
R153
NO NO
B8 B8 20D—SA
B7 B7 20AN—MA
B10 B10
NO NO
A5 A5 MB—NO MB—NO
EMB-A
EMB-A
MB
R2
1042
CGB1_B3
NO
3
260
VE
E20C-A
139
NO
A 20D—BJ
B 20C—BA
C 87A—VI
D MB—NO
R155
NO NO
C6 C6 20D—MA
C5 C5 20C—SA
A9 A9
B9 B9
B2 B2 87A—VE
C2 C2 MB—NO
526
GR
2 87A—BA
MB—NO MB—NO
EMB-A
MB
1086
NO
2 MB—NO
645
MA
7 87B—OR
15 87A—GR
BA
R6
1043
CGB5_B2
NO
2 20BR—VE
260
BE

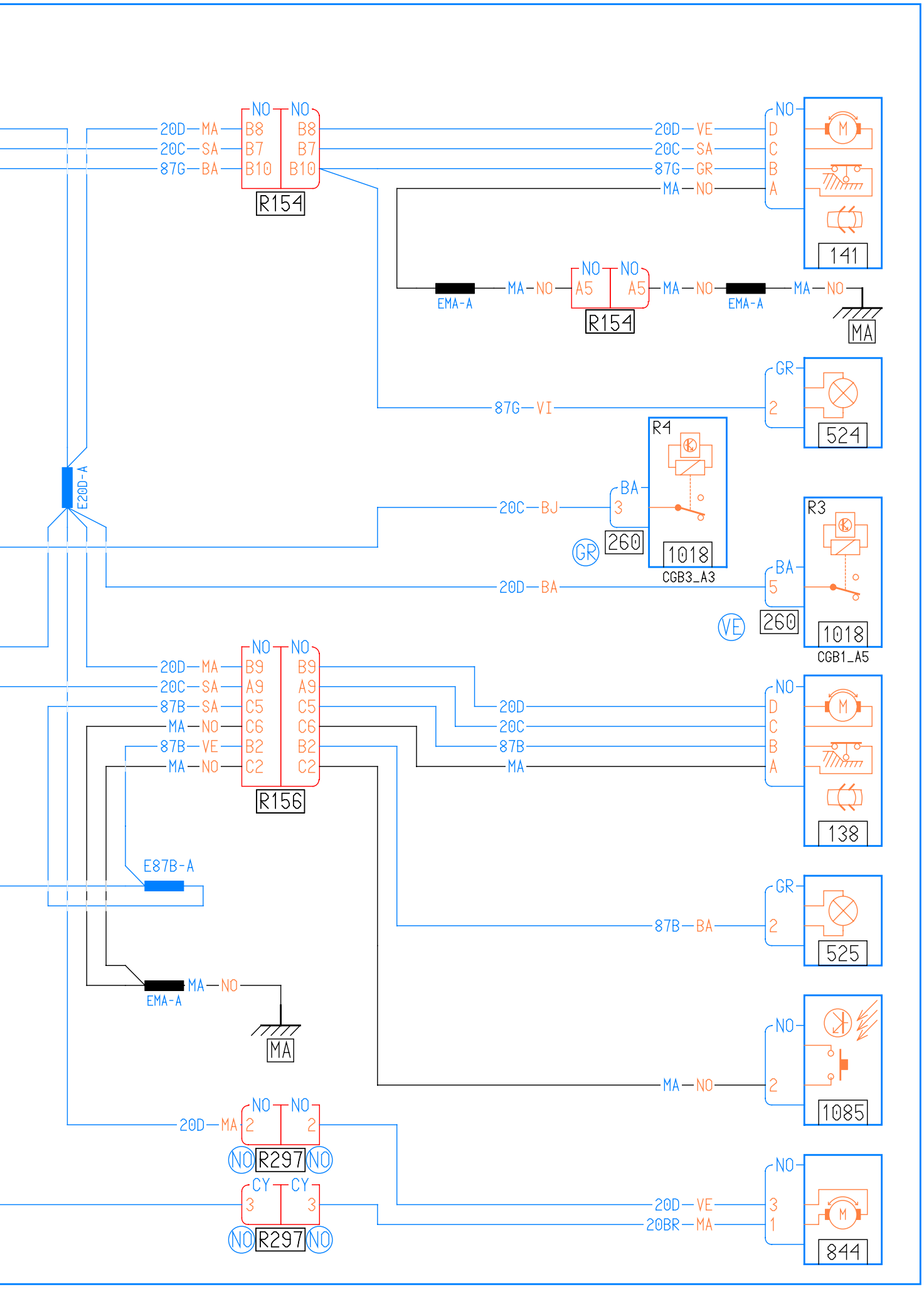
R154
NO NO
20D MA B8 B8
20C SA B7 B7
87G BA B10 B10
20D VE D
20C SA C
87G GR B
MA NO A
141
EMA-A
MA NO A5 A5 MA NO
EMA-A
MA NO
MA
87G VI
GR 2
524
R4
BA 3
20C BJ
GR
260
1018
CGB3_A3
E20D-A
20D BA
R3
BA 5
VE
260
1018
CGB1_A5
R156
20D MA B9 B9
20C SA A9 A9
87B SA C5 C5
MA NO C6 C6
87B VE B2 B2
MA NO C2 C2
20D
20C
87B
MA
138
E87B-A
87B BA
GR 2
525
EMA-A
MA NO
MA
MA NO
1085
R297
20D MA 2 2
NO NO
R297
CY CY 3 3
NO NO
20D VE
20BR MA
3
1
844