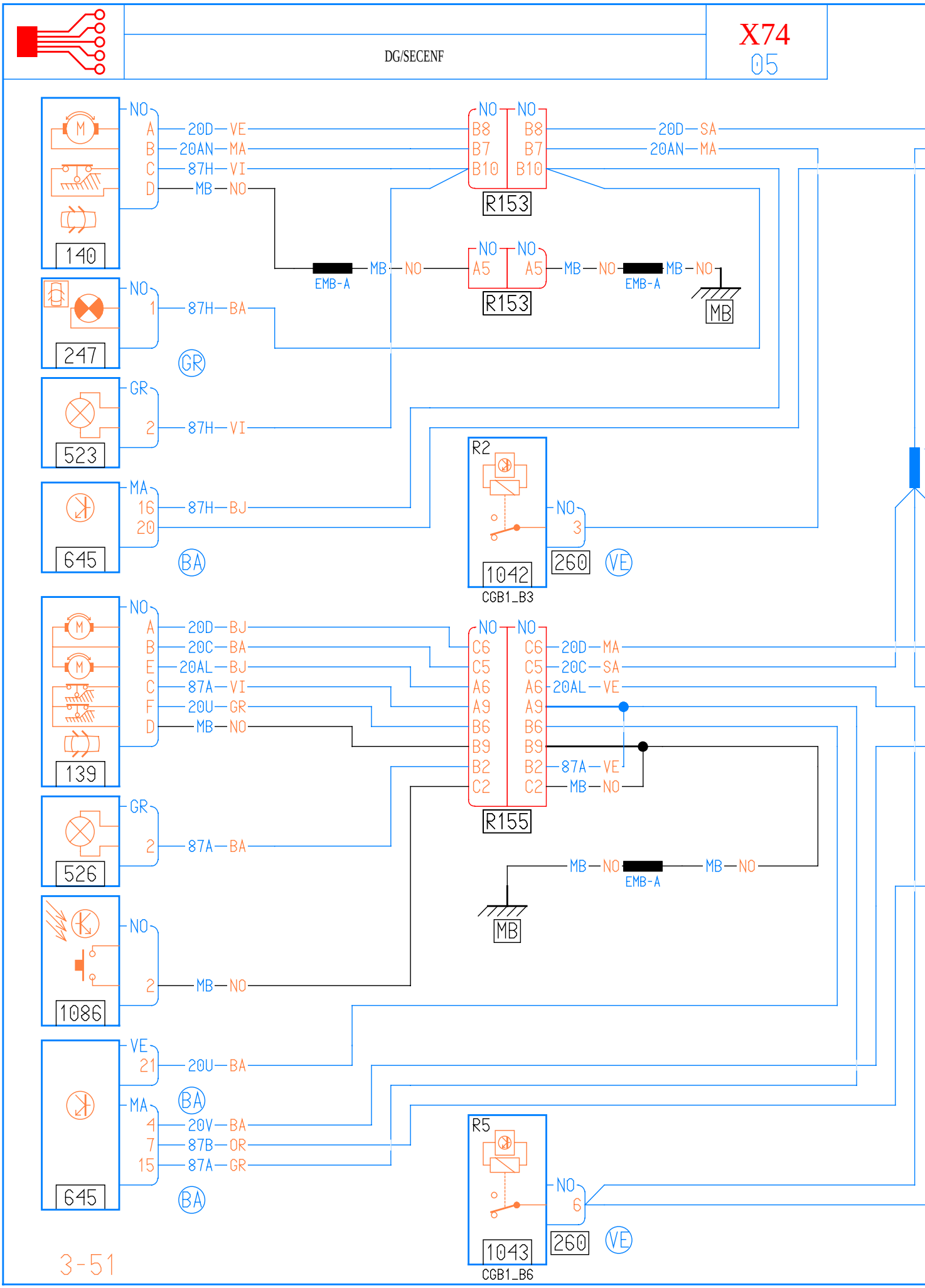
140
NO
A 20D VE
B 20AN MA
C 87H VI
D MB NO
R153
NO NO
B8 B8 20D SA
B7 B7 20AN MA
B10 B10
NO NO
A5 A5 MB NO MB NO
EMB-A
EMB-A
MB
247
NO
1 87H BA
GR
523
GR
2 87H VI
645
MA
16 87H BJ
20
BA
R2
1042
CGB1_B3
NO
3
260
VE
139
NO
A 20D BJ
B 20C BA
E 20AL BJ
C 87A VI
F 20U GR
D MB NO
R155
NO NO
C6 C6 20D MA
C5 C5 20C SA
A6 A6 20AL VE
A9 A9
B6 B6
B9 B9
B2 B2 87A VE
C2 C2 MB NO
526
GR
2 87A BA
MB NO MB NO
EMB-A
MB
1086
NO
2 MB NO
645
VE
21 20U BA
BA
MA
4 20V BA
7 87B OR
15 87A GR
BA
R5
1043
CGB1_B6
NO
6
260
VE

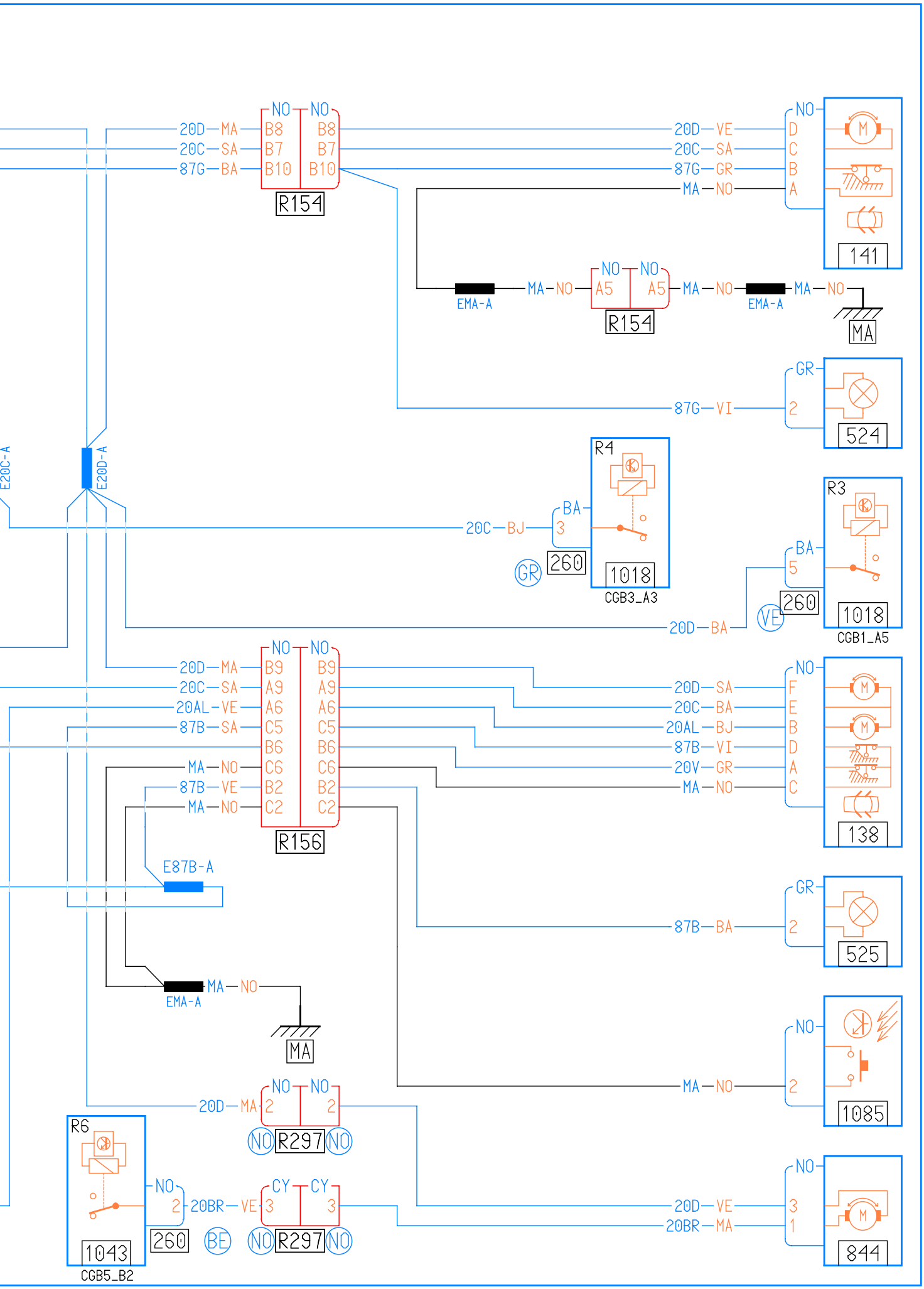
R154
NO
B8
B7
B10
20D—MA
20C—SA
87G—BA
20D—VE
20C—SA
87G—GR
MA—NO
D
C
B
A
141
EMA-A
MA—NO
A5
MA
524
87G—VI
2
GR
E20C-A
E20D-A
R4
20C—BJ
BA
3
260
1018
CGB3_A3
R3
5
VE
20D—BA
CGB1_A5
R156
B9
A9
A6
C5
C6
B2
C2
20AL—VE
87B—SA
87B—VE
20D—SA
20AL—BJ
87B—VI
20V—GR
F
E
D
138
E87B-A
87B—BA
525
1085
R6
R297
CY
20BR—VE
20BR—MA
1043
CGB5_B2
BE
844