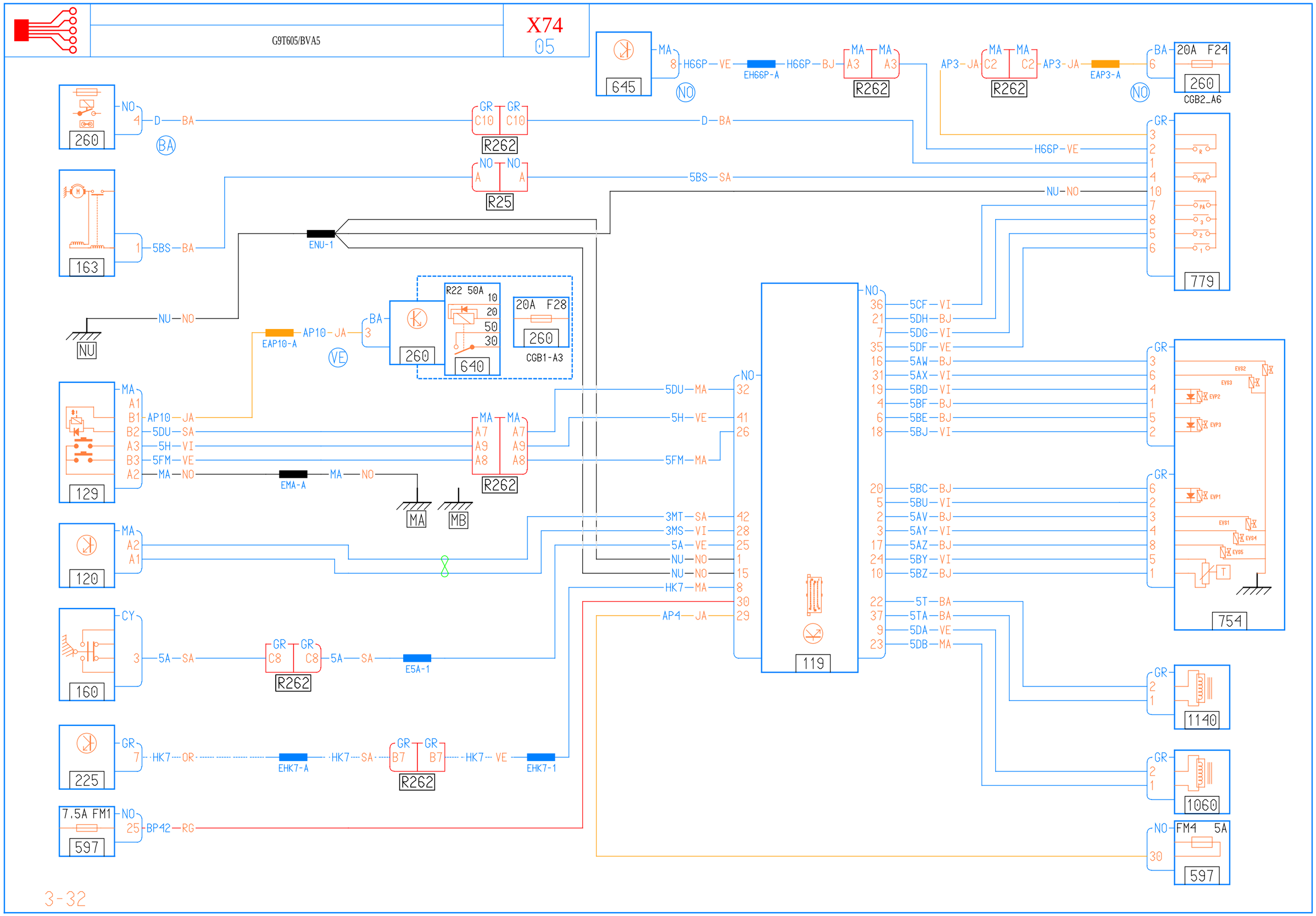
G9T605/BVA5
X74
05
645
260
163
NU
129
120
160
225
597
R262
R25
ENU-1
R22 50A
20A F28
CGB1-A3
640
EAP10-A
EMA-A
MA
MB
EH66P-A
EAP3-A
20A F24
CGB2_A6
779
754
119
1140
1060
E5A-1
EHK7-A
EHK7-1
7.5A FM1
FM4 5A