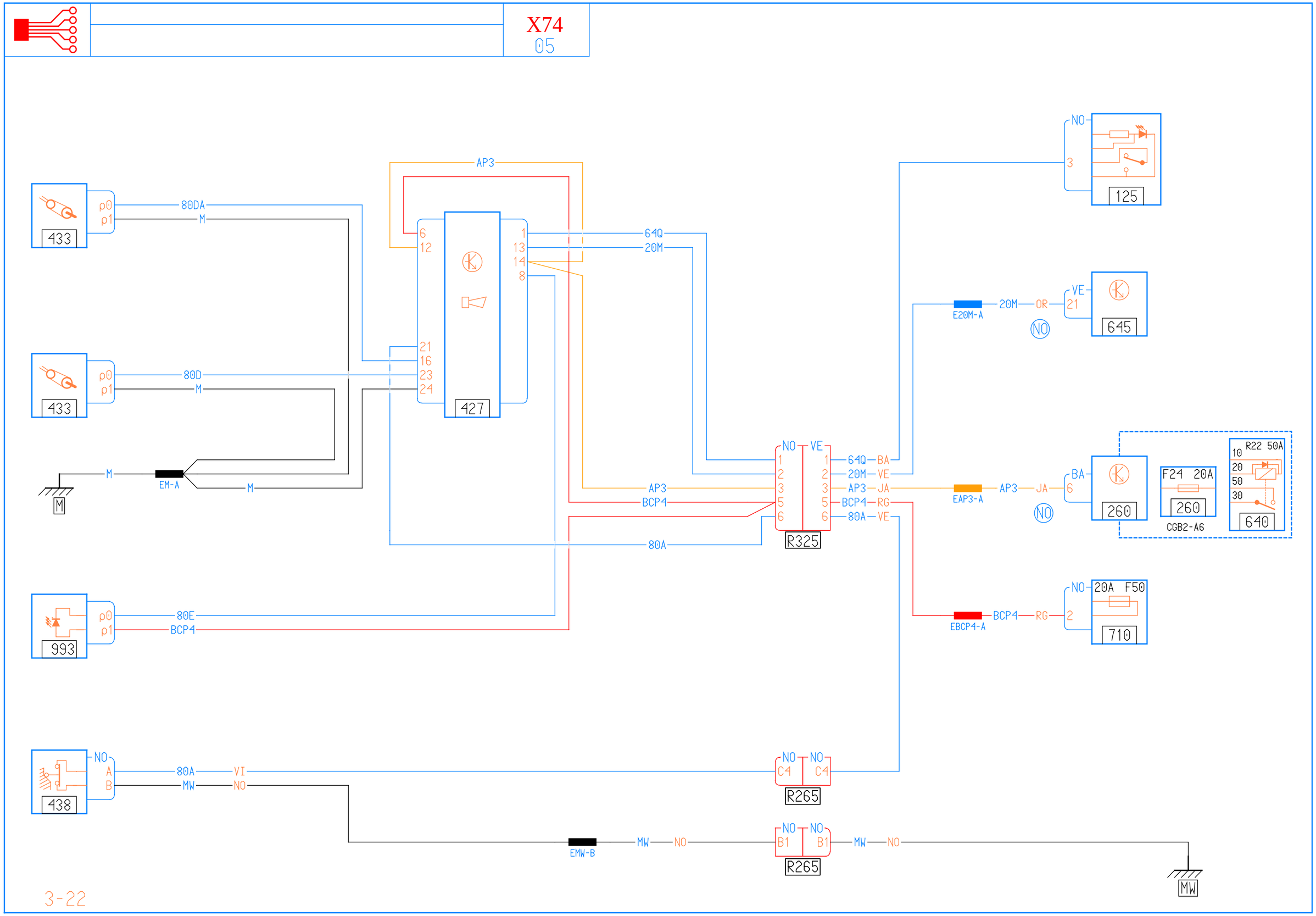
X74
05
433
p0
p1
80DA
M
433
p0
p1
80D
M
M
M
EM-A
M
AP3
6
12
21
16
23
24
427
1
13
14
8
64Q
20M
NO
3
125
E20M-A
20M
OR
NO
VE
21
645
NO
VE
1
2
3
5
6
R325
64Q
BA
20M
VE
AP3
JA
BCP4
RG
80A
VE
AP3
BCP4
80A
EAP3-A
AP3
JA
NO
BA
6
260
F24 20A
260
CGB2-A6
R22 50A
10
20
50
30
640
993
p0
p1
80E
BCP4
EBCP4-A
BCP4
RG
NO
2
20A F50
710
438
NO
A
B
80A
VI
MW
NO
NO
C4
NO
C4
R265
EMW-B
MW
NO
NO
B1
NO
B1
R265
MW
NO
MW