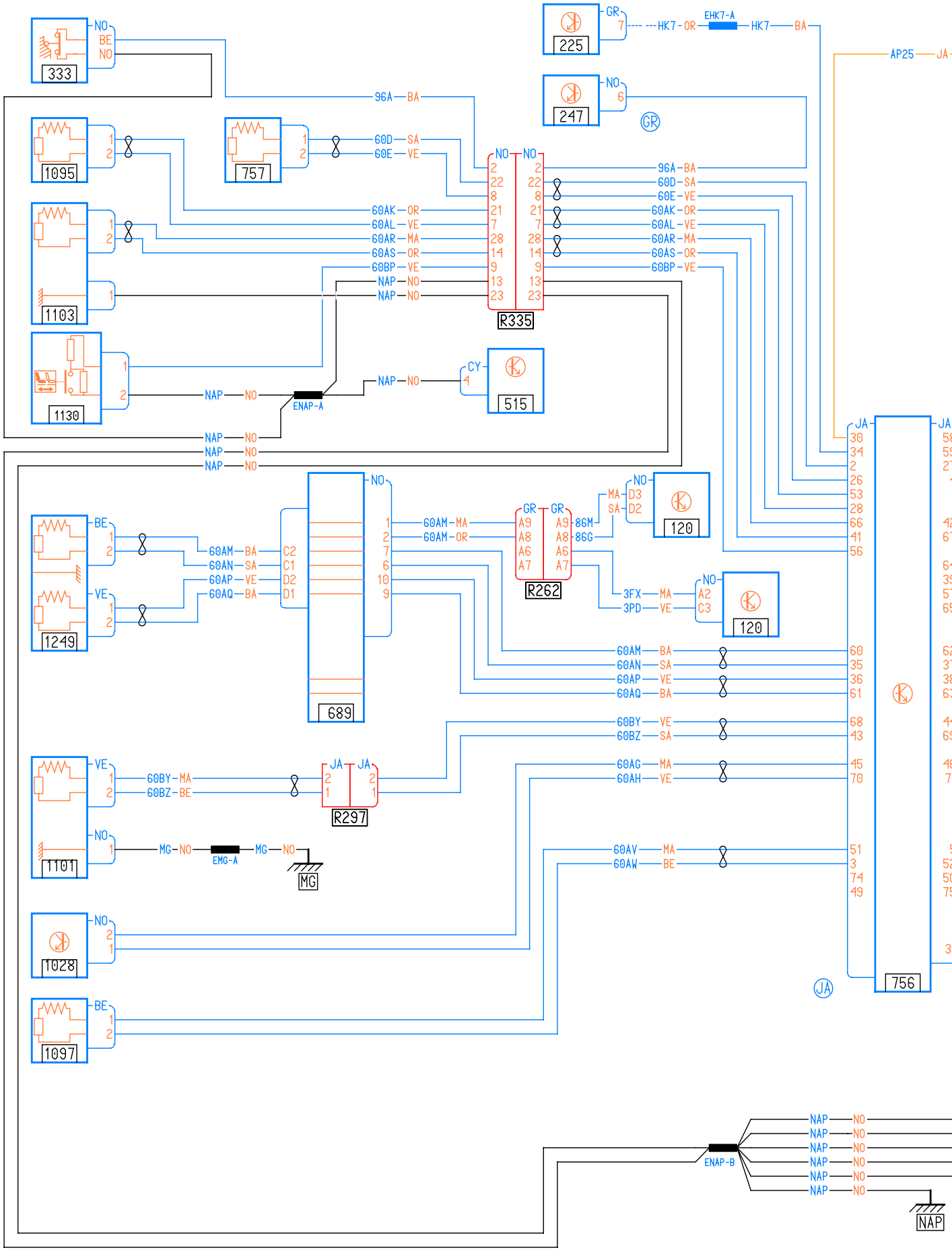
333
1095
757
1103
1130
225
247
515
R335
ENAP-A
1249
689
120
R262
R297
1101
EMG-A
MG
1028
1097
756
ENAP-B
NAP
EHK7-A
HK7-OR
HK7
AP25
96A-BA
60D-SA
60E-VE
60AK-OR
60AL-VE
60AR-MA
60AS-OR
60BP-VE
NAP-NO
60AM-BA
60AN-SA
60AP-VE
60AQ-BA
60AM-MA
60AM-OR
86M
86G
3FX-MA
3PD-VE
60BY-VE
60BZ-SA
60AG-MA
60AH-VE
60BY-MA
60BZ-BE
MG-NO
60AV-MA
60AW-BE

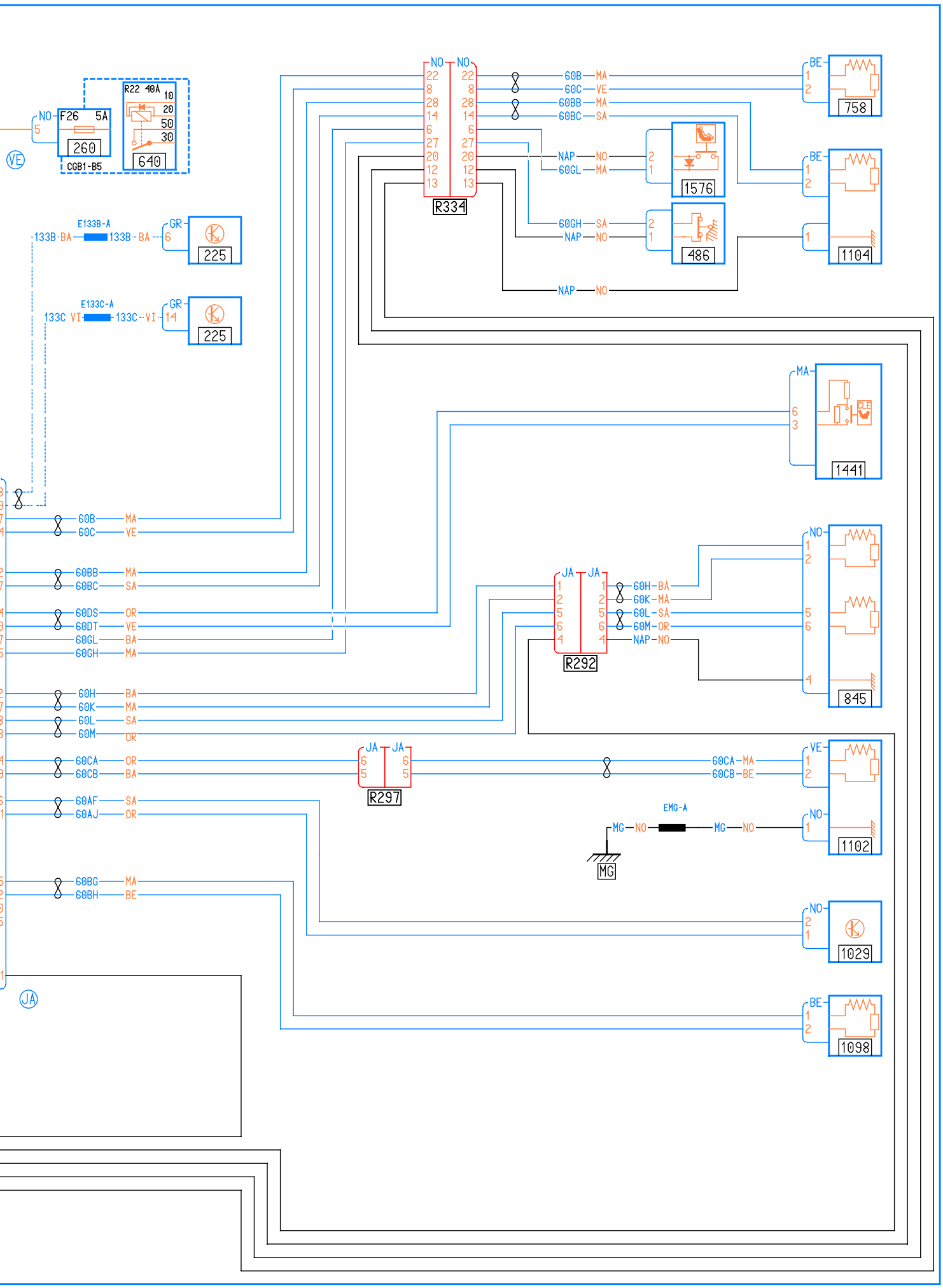
NO
5
F26 5A
260
CGB1-B5
R22 40A
10
20
50
30
640
VE
E133B-A
133B-BA
133B-BA
GR
6
225
E133C-A
133C VI
133C-VI
GR
14
225
NO
22
8
28
14
6
27
20
12
13
R334
60B MA
60C VE
60BB MA
60BC SA
NAP NO
60GL MA
60GH SA
NAP NO
NAP NO
BE
1
2
758
1576
486
1104
MA
6
3
1441
60B MA
60C VE
60BB MA
60BC SA
60DS OR
60DT VE
60GL BA
60GH MA
60H BA
60K MA
60L SA
60M OR
60CA OR
60CB BA
60AF SA
60AJ OR
60BG MA
60BH BE
JA
1
2
5
6
4
R292
60H-BA
60K-MA
60L-SA
60M-OR
NAP-NO
NO
1
2
5
6
4
845
JA
6
5
R297
60CA-MA
60CB-BE
VE
1102
EMG-A
MG-NO
MG-NO
MG
1029
1098