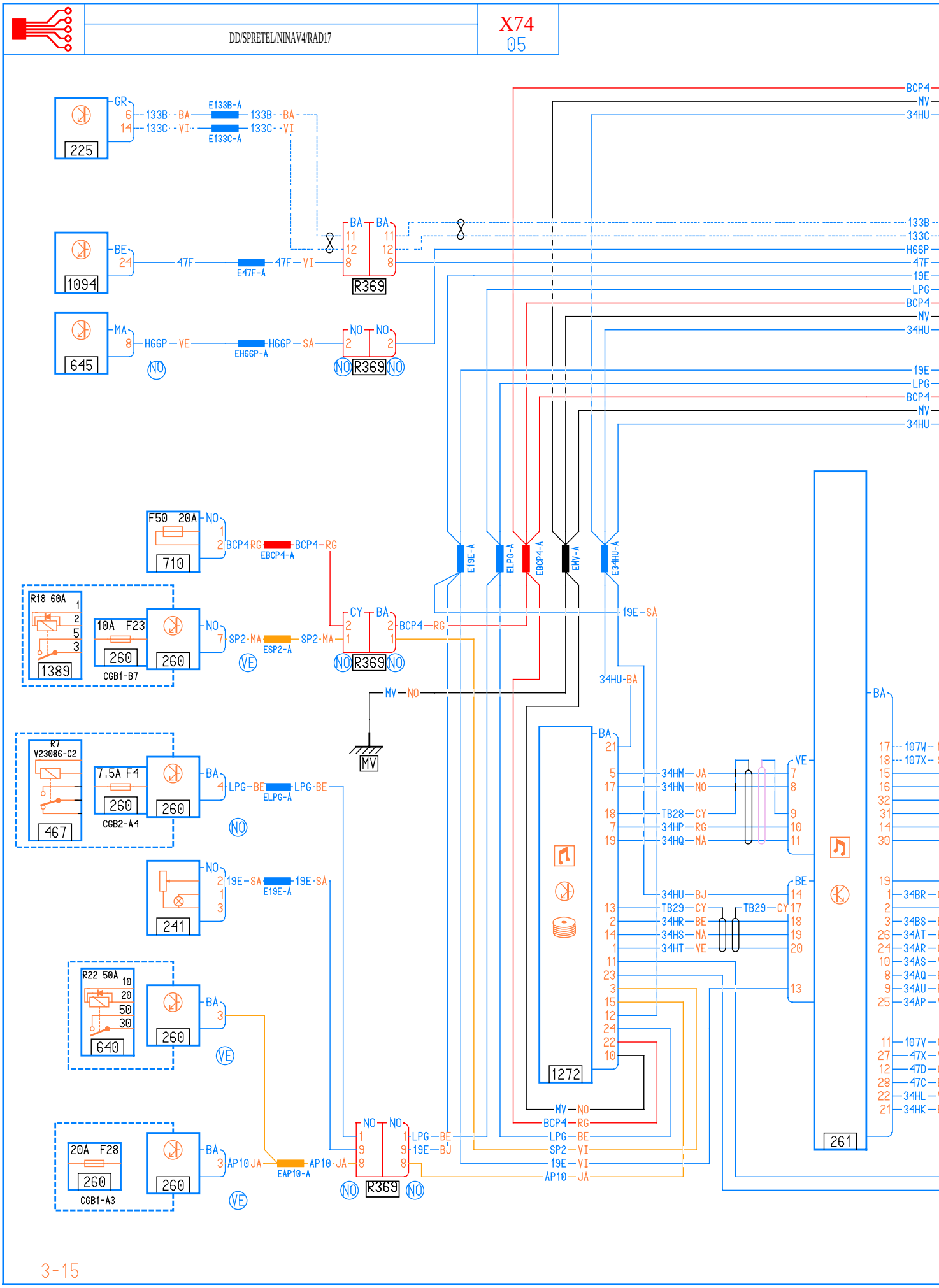
225
1094
645
R369
710
1389
260
CGB1-B7
467
CGB2-A4
241
640
CGB1-A3
1272
261
F50 20A
R18 60A
10A F23
R7
V23086-C2
7.5A F4
R22 50A
20A F28
E133B-A
E133C-A
E47F-A
EH66P-A
EBCP4-A
ESP2-A
ELPG-A
E19E-A
EAP10-A
E19E-A
ELPG-A
EBCP4-A
EMV-A
E34HU-A
MV
BCP4
34HU
133B
133C
H66P
47F
19E
LPG
MV
34HU
19E
LPG
BCP4
MV
34HU
19E-SA
34HU-BA
MV-NO
34HM-JA
34HN-NO
TB28-CY
34HP-RG
34HQ-MA
34HU-BJ
TB29-CY
34HR-BE
34HS-MA
34HT-VE
MV-NO
BCP4-RG
LPG-BE
SP2-VI
19E-VI
AP10-JA
107W
107X
34BR
34BS
34AT
34AR
34AS
34AQ
34AU
34AP
107V
47X
47D
47C
34HL
34HK

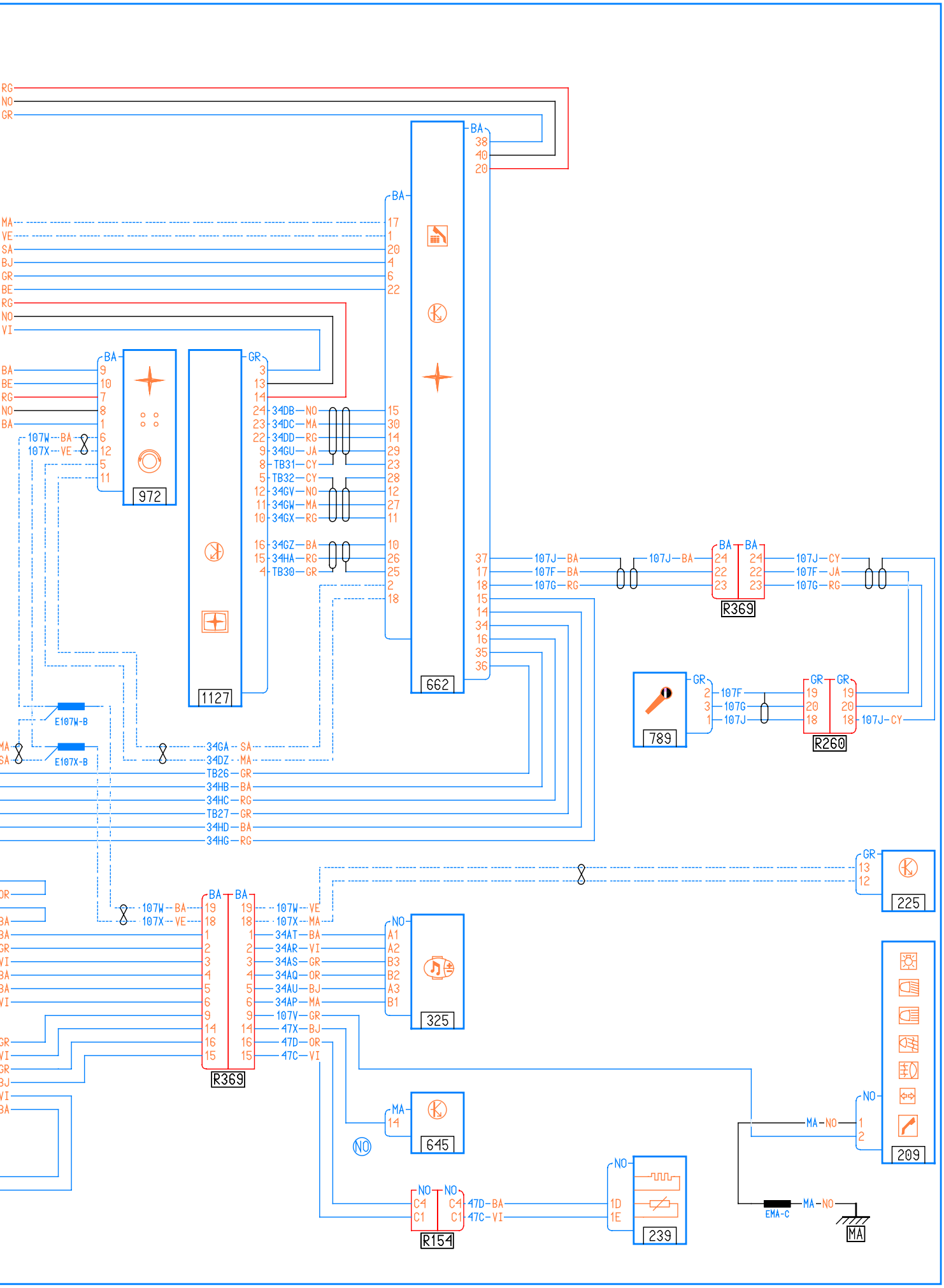
RG
NO
GR
BA
38
40
20
MA
VE
SA
BJ
GR
BE
17
1
20
4
6
22
RG
NO
VI
BA
BE
RG
NO
BA
9
10
7
8
1
6
12
5
11
107W BA
107X VE
972
GR
3
13
14
24 34DB NO
23 34DC MA
22 34DD RG
9 34GU JA
8 TB31 CY
5 TB32 CY
12 34GV NO
11 34GW MA
10 34GX RG
16 34GZ BA
15 34HA RG
4 TB30 GR
1127
15
30
14
29
23
28
12
27
11
10
26
25
2
18
662
37
17
18
15
14
34
16
35
36
107J BA
107F BA
107G RG
107J BA
24
22
23
R369
107J CY
107F JA
107G RG
789
2
3
1
107F
107G
107J
19
20
18
R260
107J CY
E107W-B
E107X-B
34GA SA
34DZ MA
TB26 GR
34HB BA
34HC RG
TB27 GR
34HD BA
34HG RG
13
12
225
107W BA
107X VE
19
18
1
2
3
4
5
6
9
14
16
15
R369
107W VE
107X MA
34AT BA
34AR VI
34AS GR
34AQ OR
34AU BJ
34AP MA
107V GR
47X BJ
47D OR
47C VI
NO
A1
A2
B3
B2
A3
B1
325
MA
14
645
NO
NO
C4
C1
R154
47D BA
47C VI
1D
1E
239
MA NO
1
2
209
EMA-C
MA NO
MA