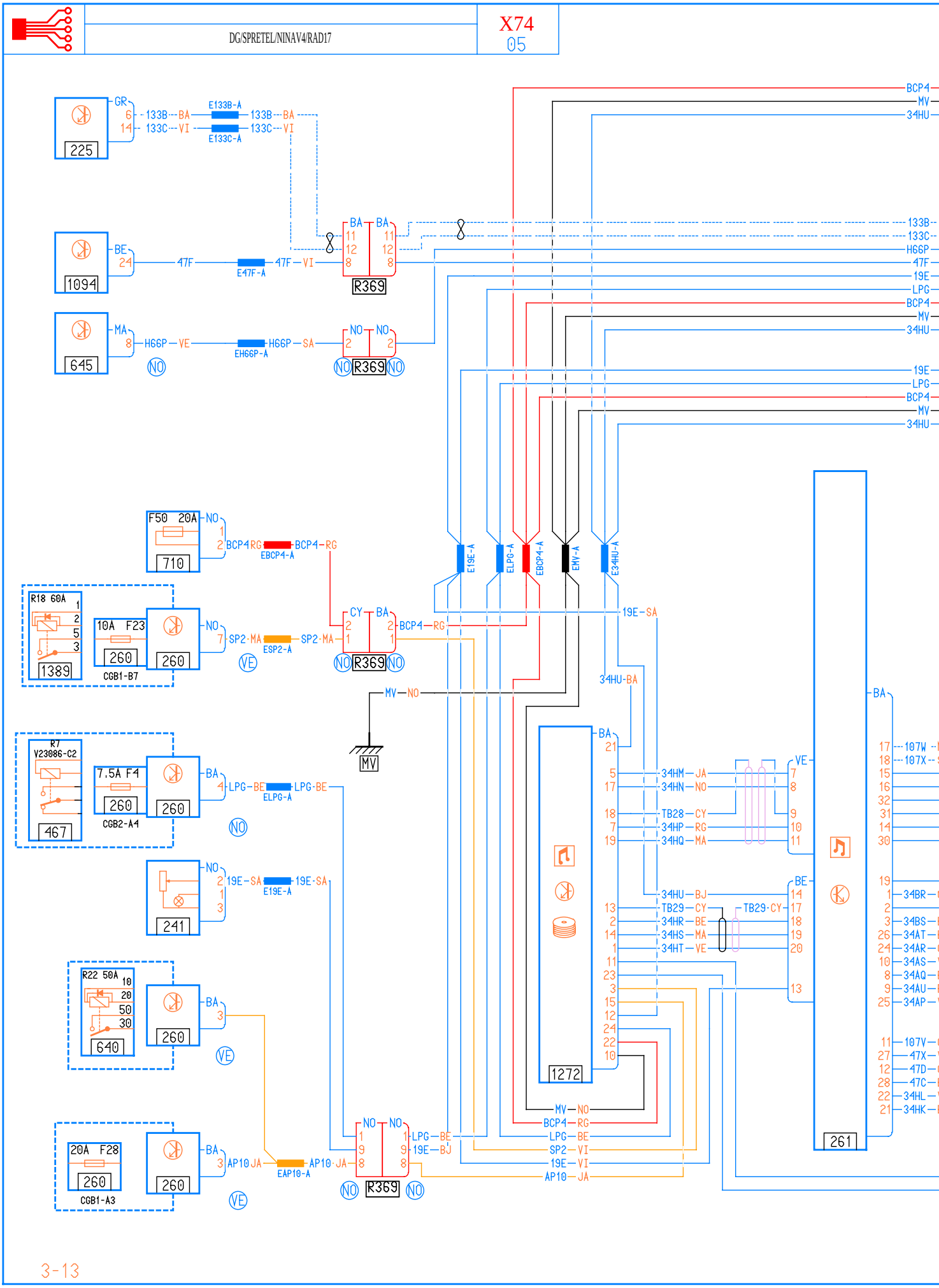
225
1094
645
R369
710
1389
260
CGB1-B7
467
CGB2-A4
241
640
CGB1-A3
1272
261
MV
E133B-A
E133C-A
E47F-A
EH6GP-A
EBCP4-A
ESP2-A
ELPG-A
E19E-A
EAP10-A
E19E-A
ELPG-A
EBCP4-A
EMV-A
E34HU-A
F50 20A
R18 60A
10A F23
7.5A F4
20A F28
R7
V23086-C2
R22 50A

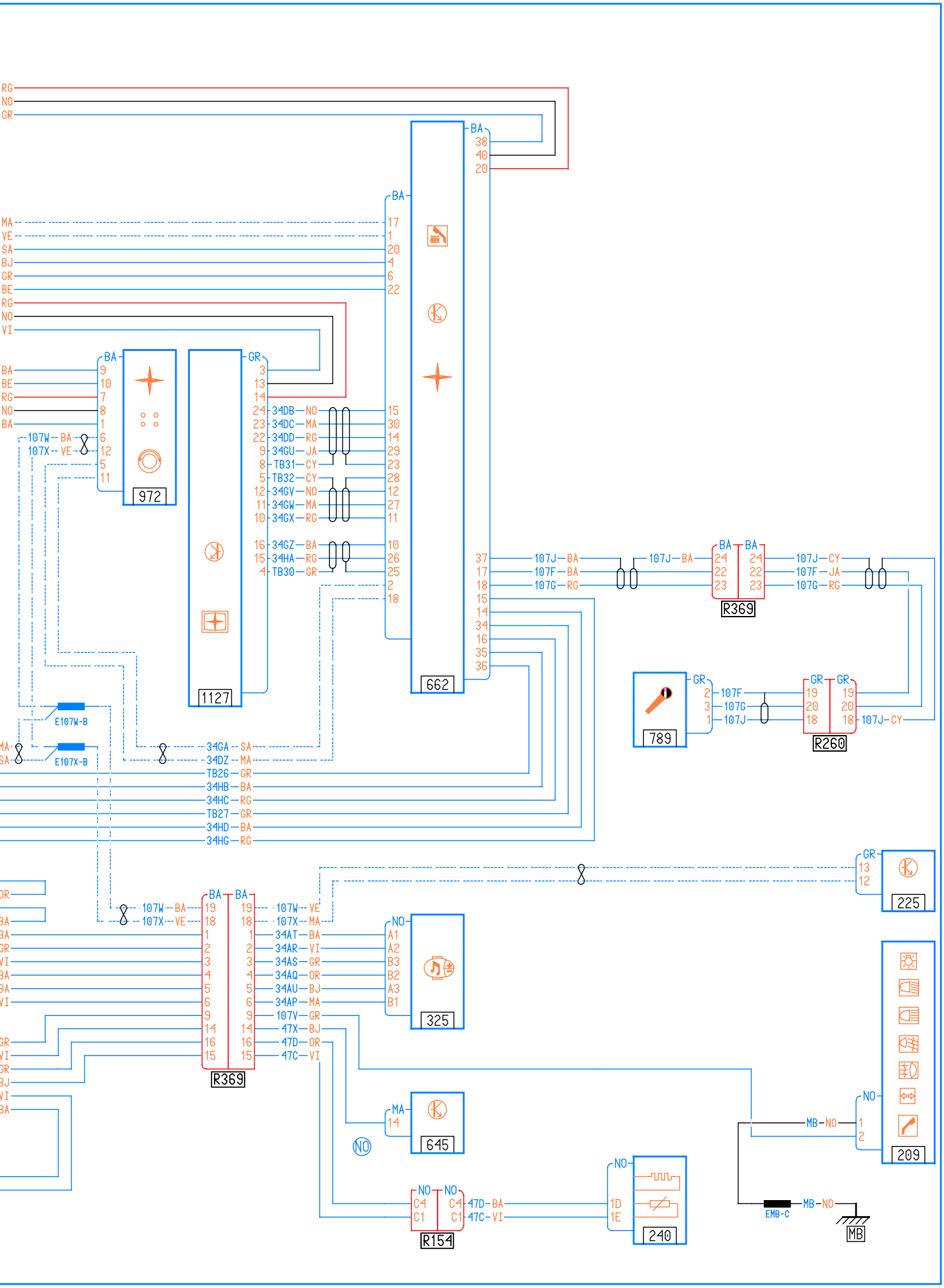
RG
NO
GR
BA
38
40
20
MA
VE
SA
BJ
GR
BE
RG
NO
VI
17
1
20
4
6
22
BA
9
10
7
8
1
6
12
5
11
107W-BA
107X-VE
972
GR
3
13
14
24 34DB-NO
23 34DC-MA
22 34DD-RG
9 34GU-JA
8 TB31-CY
5 TB32-CY
12 34GV-NO
11 34GW-MA
10 34GX-RG
16 34GZ-BA
15 34HA-RG
4 TB30-GR
1127
15
30
14
29
23
28
12
27
11
10
26
25
2
18
662
37 107J-BA
17 107F-BA
18 107G-RG
15
14
34
16
35
36
107J-BA
R369
107J-CY
107F-JA
107G-RG
789
GR
2 107F
3 107G
1 107J
R260
107J-CY
E107W-B
E107X-B
34GA-SA
34DZ-MA
TB26-GR
34HB-BA
34HC-RG
TB27-GR
34HD-BA
34HG-RG
GR
13
12
225
107W-BA
107X-VE
R369
107W-VE
107X-MA
34AT-BA
34AR-VI
34AS-GR
34AQ-OR
34AU-BJ
34AP-MA
107V-GR
47X-BJ
47D-OR
47C-VI
NO
A1
A2
B3
B2
A3
B1
325
MA
14
645
NO
MB-NO
NO
1
2
209
NO
C4
C1
R154
47D-BA
47C-VI
1D
1E
240
EMB-C
MB-NO
MB